-Montageanleitung-

Sturzpads

– S1000RR ab Modell 2019–

Teile-Nr.: S700371-F15

AC Schnitzer – S1000RR –

Wichtige Hinweise!

Diese Montageanleitung ist unbedingt vor Beginn der Einbauarbeiten zu lesen. AC Schnitzer übernimmt keinerlei Haftung für Schäden, die durch unsachgemässen Einbau entstehen!

Diese Montageanleitung ist ausschliesslich zum Gebrauch durch autorisierte AC Schnitzer bzw. BMW Händler bestimmt. Zielgruppe dieser Montageanleitung ist in jedem Falle an BMW Fahrzeugen ausgebildetes Fachpersonal mit entsprechenden Fachkenntnissen und Werkzeugen. Kenntnisse bezüglich Materialeigenschaften und Normen werden vorausgesetzt!

Die von AC Schnitzer angebotenen Sturzpads stellen einen Schutz des Rahmens und der Anbauteile bei „Umfallern“ oder sogenannten „Rutschern“ dar. Leider sind auch diese Bauteile kein Garant für Unfälle ohne Folgeschäden. So ist es durchaus möglich, dass sich die Sturzpads bei „Rutschern“ an vorstehenden Teilen, wie Curbs, Kanaldeckeln, Randsteinen, etc. einhaken und der einwirkenden Kraft nachgeben.
Daraus resultierende Folgeschäden gehen ausschliesslich zu Lasten des Sturzverursachers und können nicht bei AC Schnitzer geltend gemacht werden. -Bitte informieren Sie Ihre Kunden über diesen Sachverhalt!!

Montage

Alle Arbeiten sind unter Berücksichtigung der geltenden Sicherheitsvorschriften durchzuführen (z.B. Schutzbrille).

Lackieren

- entfällt!

Einbauzeit (1 AW = 5 Minuten)

Die Einbauzeit beträgt ca. **4 AW**, die ja nach Zustand und Ausstattung des Fahrzeugs abweichen kann.

Lackierzeit (1 AW = 5 Minuten)

- entfällt.

Erforderliches Werkzeug

- Torx Schlüssel
- Inbus Schlüssel
- Drehmomentschlüssel

Gelieferte Bauteile

Linke Seite

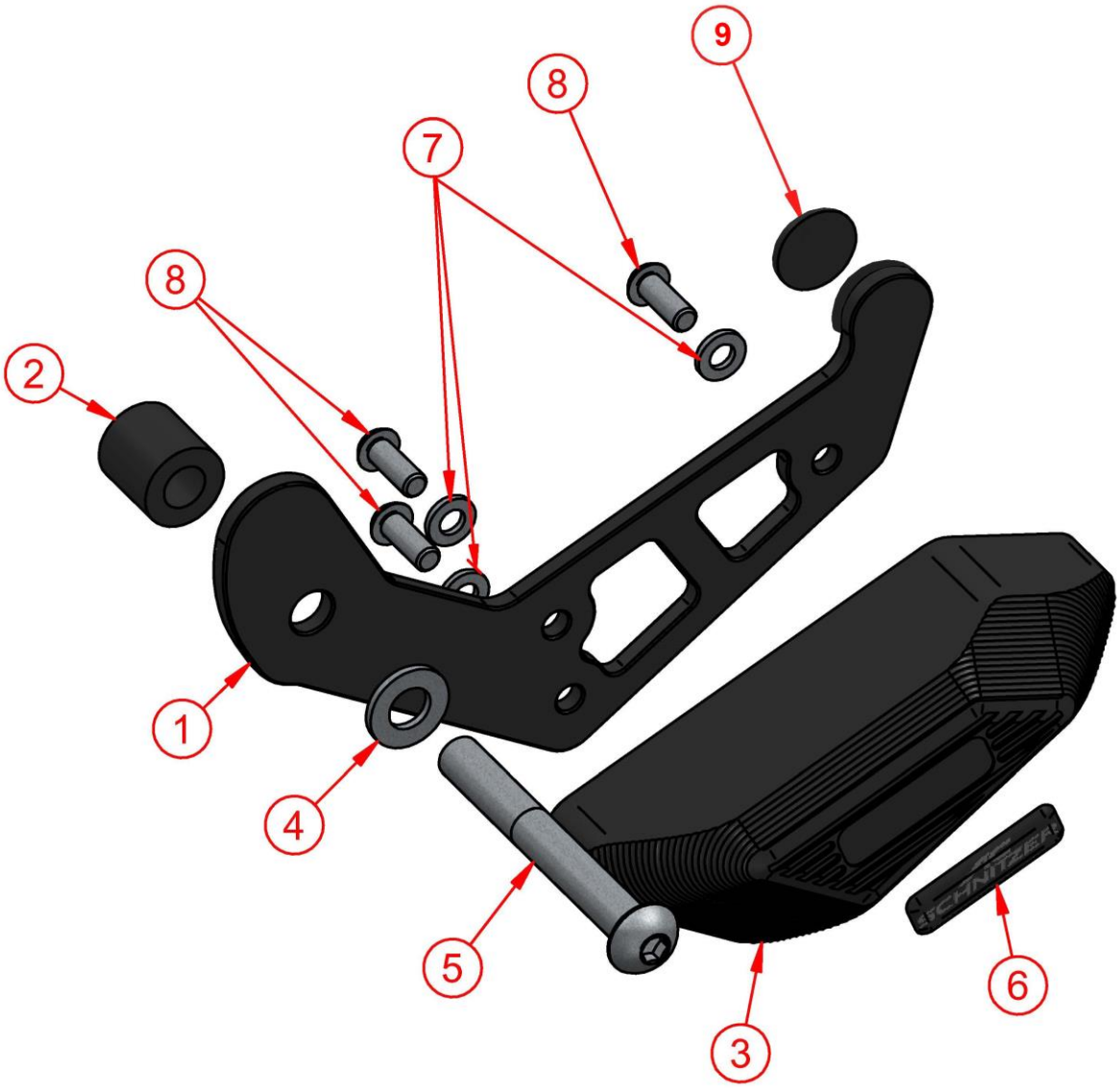

Pos.	Titel	Anzahl
1	**Halter** Sturzpad L BM1S	1
2	**Distanzhülse** Ø10,5 x Ø20 x 20 BM1S	**1**
3	Sturzpad L BM1S	1
4	Scheibe DIN 125 - A 10,5	**1**
5	**Sechskantschraube DIN 931 - M10 x 80**	**1**
6	Logopin ACS 40x12	1
7	Scheibe DIN 125 - A 6,4 **x 12**	3
8	**Linsenkopfschraube** ISO 7380 - M6 x 16	3
9	**Antivibrations Klebescheibe**	**1**

Gelieferte Bauteile

Rechte Seite

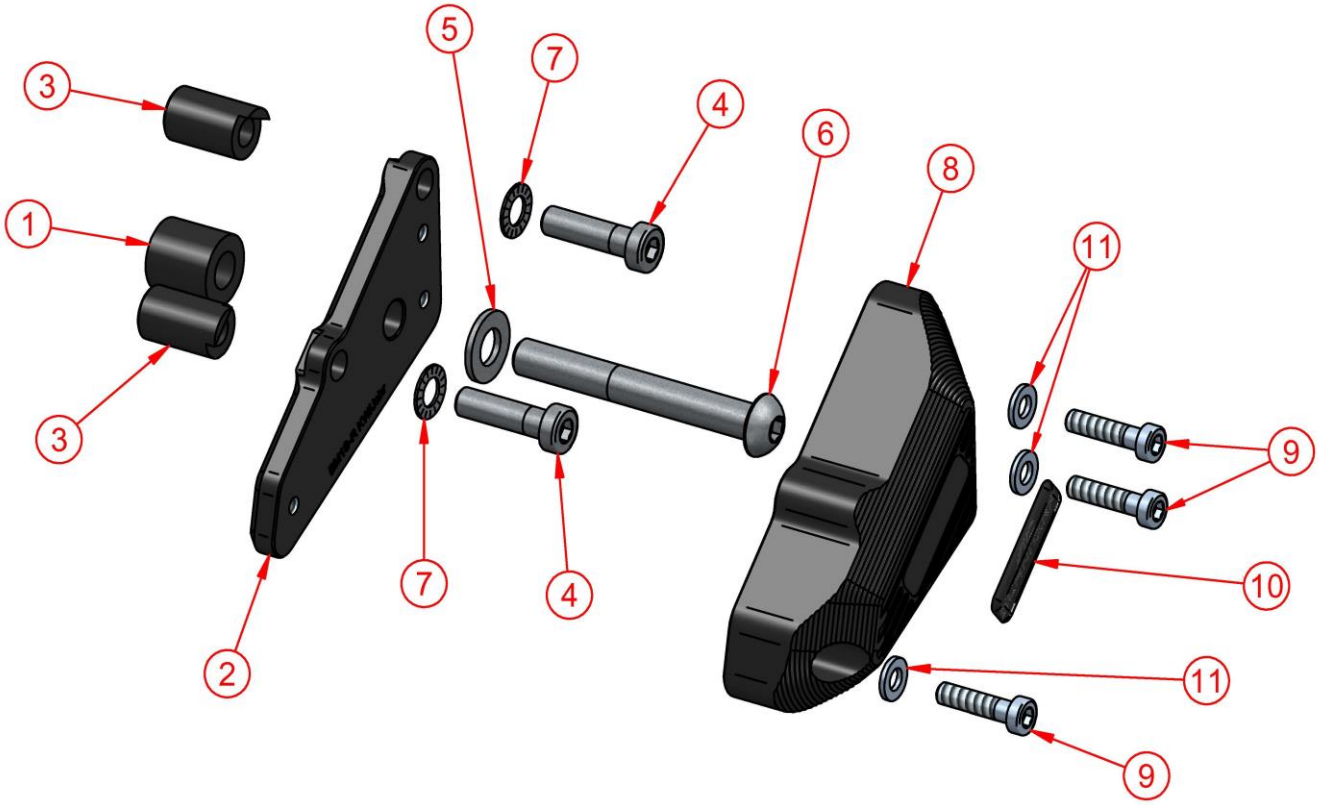

Pos.	Titel	Anzahl
1	**Distanzhülse** Ø10,5 x Ø20 x 20 BM1S	1
2	**Halter** Sturzpad R BM1S	1
3	Verdrehsicherung BS BM1S	2
4	Zylinderschraube DIN 6912 - M8x30	2
5	Scheibe DIN 125 - A 10,5	1
6	**Sechskantschraube** ISO 7380 - M10 x 80	1
7	Fächerscheibe DIN 6798-A 8,4	2
8	Sturzpad R BM1S	1
9	Zylinderschraube DIN 6912 - M6x25	3
10	Logopin ACS 40x12	1
11	Scheibe DIN 125 - A 6,4	3

AC Schnitzer

Montage

Rechte Seite:
Motorhalteschraube lösen und entfernen (diese wird nicht wieder verwendet).

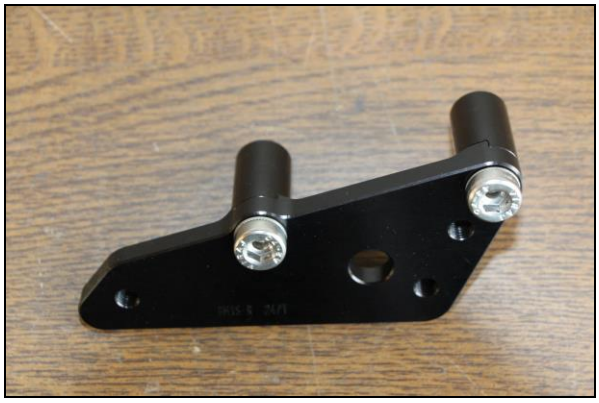

Die beiliegenden Zylinderschrauben mit Unterlegscheiben durch die Grundplatte / Halter stecken, Verdrehsicherungen in die Nut einlegen und so befestigen das sich diese noch bewegen lassen.

Die beiliegende Distanzhülse in den Rahmen einlegen.

Die Grundplatte / Halter zwischen dem Rahmen mit der mitgelieferten Unterlegscheibe und Schraube ansetzen.
Die beiden Verdrehsicherungen anziehen -18 Nm.

Die Motorhalteschraube anziehen -60 Nm.

AC Schnitzer

Montage

Das Sturzpadpad mit den drei beiliegenden Zylinderschraube und Unterlegscheiben an der Grundplatte / Halter befestigen -8 Nm.

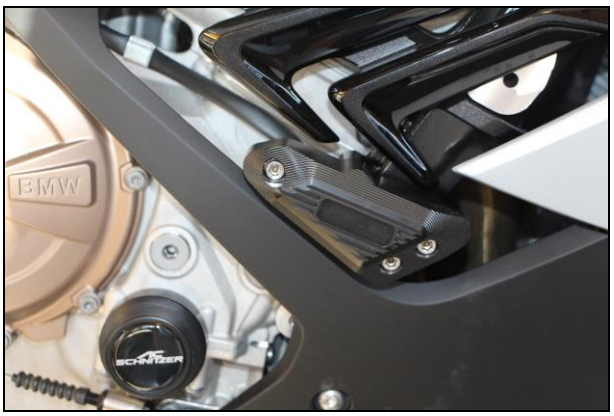

Die Vertiefung im Sturzpad reinigen und den Aufkleber einlegen und fest andrücken.

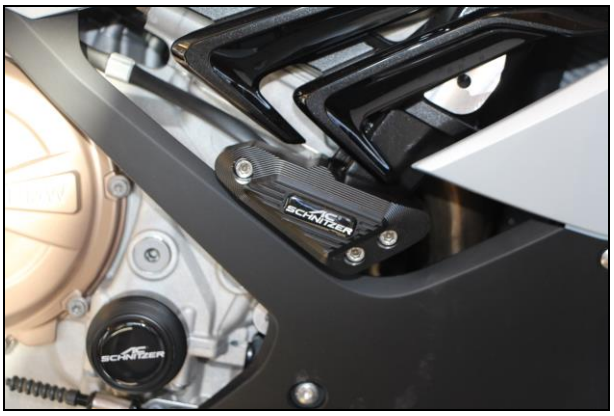

<u>Linke Seite:</u>
Die drei Linsenkopfschrauben mit Unterlegscheiben durch die Grundplatte / Halter stecken. Das Sturzpad an der Grundplatte / Halter befestigen -2,5 Nm.

Antivibrationsklebepad wie abgebildet an der Grundplatte / Halter aufkleben.

AC Schnitzer

Hinweis:
Zur besseren Montage, die seitliche Verkleidung lösen, um im Montagebereich Platz zu schaffen.

Vordere Motorhalteschraube auf der linken Seite lösen und entfernen (diese werden nicht wieder verwendet).

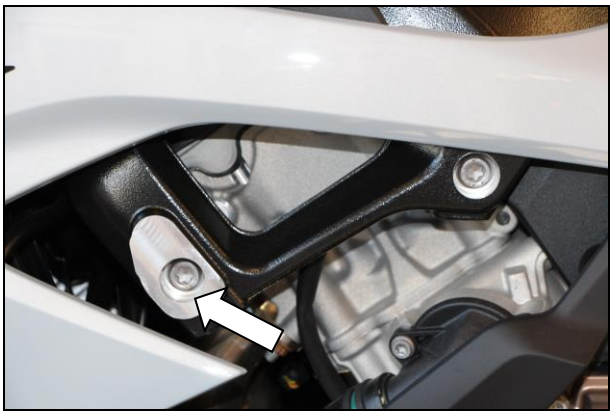

Die beiliegenden Distanzhülsen in den Rahmen einlegen.

Die Grundplatte / Halter am Fahrzeugrahmen ansetzen.

Dabei die Grundplatte / Halter am hinteren Motorbefestigungspunkt in der Bohrung einsetzen und am vorderen Befestigungspunkt mit der Unterlegscheibe und Schraube am Rahfestschrauben -60 Nm.

AC Schnitzer - automobile Technik - Neuenhofstraße 160 - D - 52078 Aachen - Tel. 0241/5688 -300

AC Schnitzer

Mitgelieferte Schraubenabdeckung aufstecken.

Die Vertiefung im Pad reinigen und den Aufkleber einlegen und fest andrücken.

Irrtum und Änderungen sowie technische weiter Entwicklungen vorbehalten !

AC Schnitzer - automobile Technik - Neuenhofstraße 160 - D - 52078 Aachen - Tel. 0241/5688 -300