-Istruzioni di montaggio

Riser del manubrio

– R nineT dal 2014–

S700561-F25

Allgemeine Hinweise!

AC Schnitzer Riser del manubrio

Note importanti!

Le presenti istruzioni di montaggio devono essere lette integralmente prima di iniziare i lavori di installazione.

completezza per quanto riguarda ogni fase del lavoro. Ci riserviamo il diritto di apportare modifiche tecniche, editoriali e di contenuto! AC Schnitzer non si assume alcuna responsabilità per i danni causati da un'installazione non corretta!

Controllare la completezza e l'integrità della merce prima di iniziare i lavori.

I reclami successivi non possono essere presi in considerazione.

Le presenti istruzioni di montaggio sono destinate esclusivamente ai concessionari AC Schnitzer o BMW autorizzati.

Concessionari BMW. Il gruppo target di queste istruzioni di montaggio è in ogni caso costituito da personale specializzato addestrato per i veicoli BMW con le conoscenze specialistiche e gli strumenti adeguati. Si presuppone la conoscenza delle proprietà e degli standard dei materiali! I lavori sui sistemi sterzanti devono essere eseguiti solo da personale qualificato!

Prima del montaggio:

Prima del montaggio, il veicolo deve essere adeguatamente fissato per evitare che si sposti o cada. A tale scopo si consiglia di utilizzare il cavalletto principale di serie o un cavalletto di montaggio originale BMW!

Tenere bambini e animali domestici lontani dall'area di lavoro! Pericolo di incidenti dovuti a impigliamento o cortocircuito elettrico!

cortocircuito! Pertanto, rimuovere i gioielli (catene, orologi, anelli, ecc.) prima di iniziare i lavori!

Dopo l'installazione:

Al termine dei lavori, se necessario, è necessario effettuare un giro di prova! Al termine della prova di funzionamento, è necessario verificare la tenuta di tutti i collegamenti a vite e controllare che tutte le parti mobili siano sufficientemente libere.

Tempo di installazione (1 AW = 5 minuti)

Il tempo di installazione è di circa 4 AW, che può variare a seconda delle condizioni e dell'equipaggiamento del veicolo.

(Questo valore è solo una raccomandazione e non è vincolante).

Utensile necessario:

- Utensile Torx standard

- Chiave dinamometrica

- Colla per viti / bloccaggio viti a media resistenza

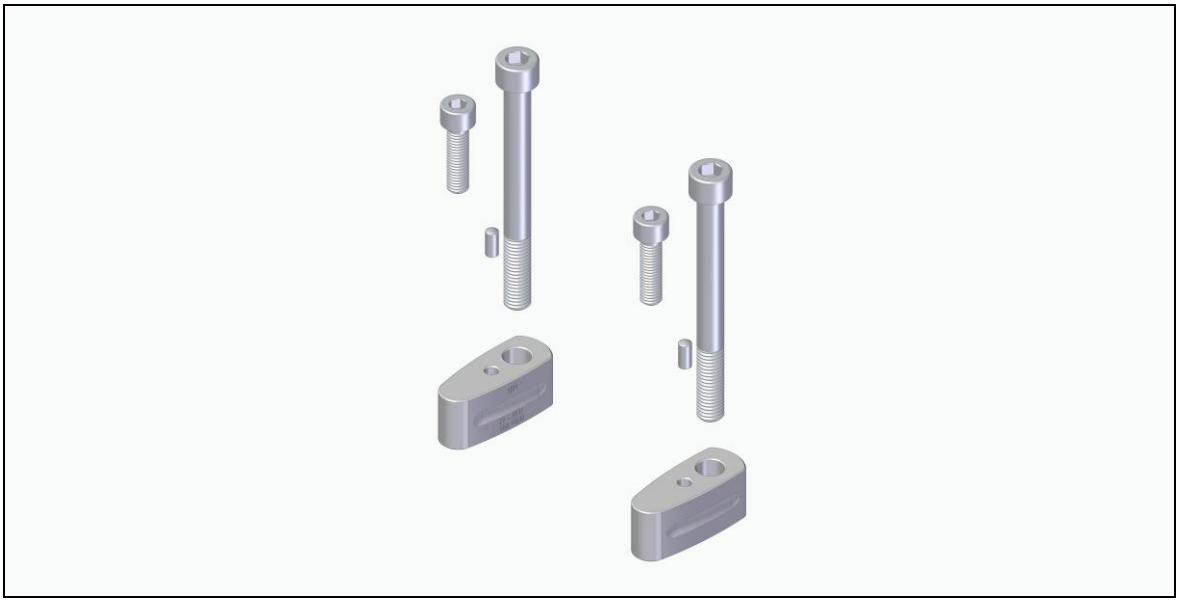

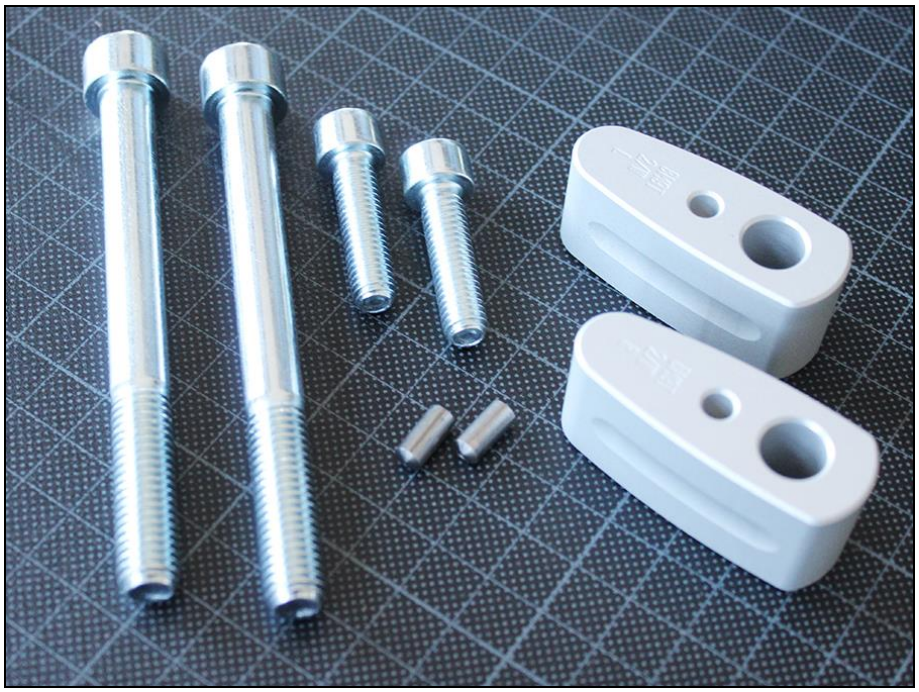

Lenkererhöhungssatz (nur komplett erhältlich)	Anzahl
Elevazione sgabello a morsetto ACS BK11, destra	1
Elevazione dello sgabello di bloccaggio ACS BK11, sinistra	1
Vite a testa cilindrica DIN 912 M10x100	2
Perno di fissaggio	2
Vite a testa cilindrica DIN 912 M8x30	2

Montaggio:

Parcheggiare il veicolo in sicurezza e assicurarlo contro di rotolare via.

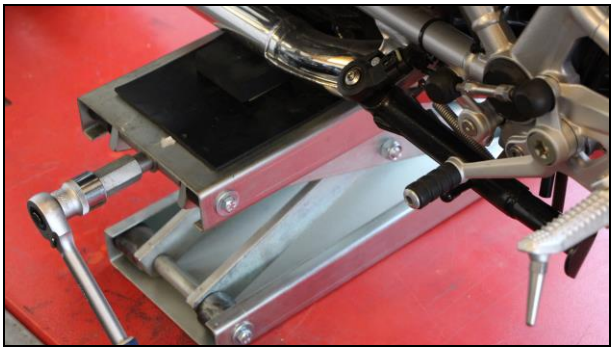

Proteggere la superficie di lavoro da eventuali danni, ecc.

Allentare le quattro viti di fissaggio del manubrio in senso antiorario e rimuoverlo.

Tenere saldamente il manubrio e assicurarsi che non possa torcersi (rischio di danni).

Rimuovere le parti originali del morsetto superiore.

Rimuovere il manubrio dal morsetto triplo e riporlo in un luogo protetto da eventuali danni.

Rimuovere le parti del morsetto inferiore standard.

Pulire le superfici di contatto.

Inserire i riser del manubrio AC Schnitzer in dotazione nei perni cilindrici standard del morsetto triplo.

Osservare le marcature R (destra) e L (sinistra) sui riser del manubrio.

riser del manubrio.

Inserire i due perni in dotazione nei riser del manubrio.
nel riser del manubrio.

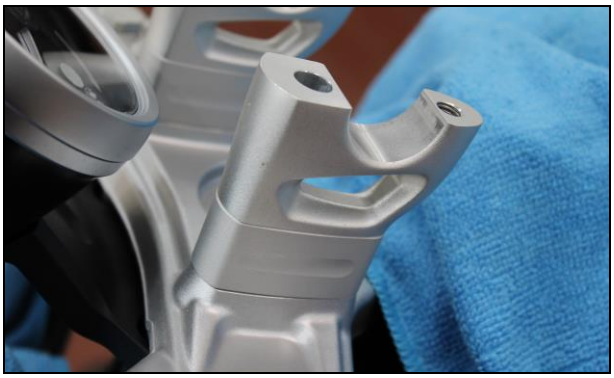

Posizionare le basi dei morsetti originali sui riser del manubrio.

sul riser del manubrio.

Applicare l'adesivo per viti "a media resistenza" alle viti di fissaggio in dotazione.
"media resistenza".

Inserire il manubrio nella parte inferiore del morsetto e allinearlo.

Posizionare la parte superiore del morsetto e serrare a mano le viti preparate.

Serrare le viti secondo le indicazioni del manuale d'officina.
Coppia di serraggio anteriore (M10): 38 Nm

Coppia di serraggio posteriore (M8): 19 Nm

Questo componente ha un ABE!
È obbligatorio portare con sé questo ABE in ogni viaggio.
La marcatura del componente è presente solo su uno dei due componenti!

Si richiama l'attenzione sulla mutata posizione del sedile e sulla dinamica di guida.
Il libero movimento di tutte le parti mobili deve essere controllato e, se necessario, ristabilito. La compatibilità con altri prodotti non è stata testata e non può essere garantita!

Salvo errori, con riserva di modifiche e sviluppi tecnici!