AC SCHNITZER®

-Montageanleitung-

Paraleverstrebe

Teile-Nr.: S700-68789-15

AC Schnitzer Paraleverstrebe

Wichtige Hinweise!

Wichtige Hinweise!

Diese Montageanleitung ist unbedingt vor Beginn der Einbauarbeiten komplett zu lesen und hat keinen Anspruch auf Vollständigkeit hinsichtlich jeden Arbeitsschrittes. Technische und redaktionelle, sowie inhaltliche Änderungen vorbehalten!! AC Schnitzer übernimmt keine Haftung für Schäden, die durch unsachgemässen Einbau entstehen!

Ware **vor** Beginn der Arbeiten auf Vollständigkeit und Unversehrtheit prüfen.
Spätere Reklamationen können nicht berücksichtigt werden.

Diese Montageanleitung ist ausschließlich zum Gebrauch durch autorisierte AC Schnitzer bzw. BMW Händler bestimmt. Zielgruppe dieser Montageanleitung ist in jedem Falle an BMW Fahrzeugen ausgebildetes Fachpersonal mit entsprechenden Fachkenntnissen und Werkzeugen. Kenntnisse bezüglich Materialeigenschaften und Normen werden vorausgesetzt! Es wird empfohlen, kritische Bereiche ggf. mit Hitzeschutzfolie o.ä. gegen übermäßige Hitzeeinwirkung zu schützen. (z.B. BMW Art. Nr.: 46 54 2 316 611)

Vor der Montage:

Zur Montage ist das Fahrzeug in ausreichender Weise gegen Wegrollen oder Umstürzen zu sichern.
Hierzu empfiehlt sich die Verwendung des serienmäßigen Hauptständers oder eines original
BMW Montageständers! Halten Sie Kinder und Haustiere vom Arbeitsbereich fern!
Unfallgefahr durch Hängenbleiben oder elektrischen Kurzschluss! Legen Sie daher vor Beginn der Arbeiten Schmuck (Ketten, Uhren, Ringe etc.) ab!

Nach der Montage:

Nach Abschluss der Arbeiten ist ggf. eine Probefahrt durchzuführen! Nach beendeter Probefahrt sind alle Schraubverbindungen auf festen Sitz und alle beweglichen Teile auf ausreichenden Freigang zu prüfen.

Einbauzeit (1 AW = 5 Minuten)

Die Einbauzeit beträgt ca. 4 **AW**, die je nach Zustand und Ausstattung des Fahrzeugs abweichen kann.

Erforderliches Werkzeug:

Handelsübliches KZF Werkzeug

Zusätzlich: BMW Werkzeug:

33 2 -531 / -532 / -533 / -543 /-535 , oder vergleichbares Werkzeug
Handelsübliches Fett

Schraubenkleber mittelfest / Hochfest
Scherenheber o.ä.

AC Schnitzer - Neuenhofstraße 160 - D - 52078 Aachen - Tel. 0241/5688 -300 **Fax -135 / www.ac-schnitzer.de**

Inhaltsverzeichnis

AC Schnitzer Paraleverstrebe

Kapitel	Seite
1. gelieferte Bauteile	4
2. Montage der AC Schnitzer Paraleverstrebe	5

AC Schnitzer - Neuenhofstraße 160 - D - 52078 Aachen - Tel. 0241/5688 -300 Fax -135 / www.ac-schnitzer.de

gelieferte Bauteile

AC Schnitzer Paraleverstrebe

A 1x AC Schnitzer Paraleverstrebe

B 2x Befestigungsschelle (Kunststoff) mit Befestigungsschraube M 4x10

C TÜV-Gutachten

AC Schnitzer - Neuenhofstraße 160 - D - 52078 Aachen - Tel. 0241/5688 -300 Fax -135 / www.ac-schnitzer.de

AC Schnitzer Paraleverstrebe

2. Montage

- Fahrzeug vor Beginn der Arbeiten mit geeigneten Mitteln gegen Umfallen oder Wegrollen sichern.
- Hinterrad mit Scherenheber entlasten. (Abb. 1)
- Nach Möglichkeit Hinterrad vom Fahrzeug demontieren. (Abb. 1)

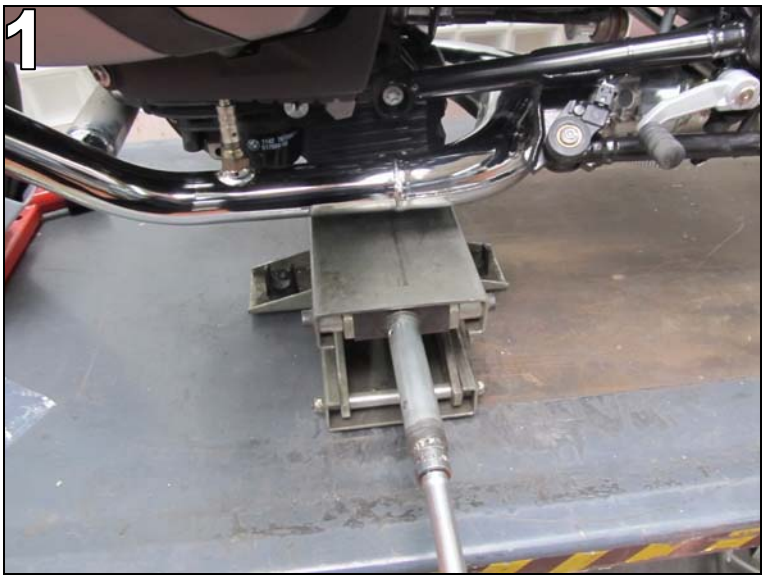

- Hintere Befestigungsschraube der serienmäßigen Paraleverstrebe lösen und entnehmen. (Abb.2)

- Vordere Befestigungsschraube der serienmäßigen Paraleverstrebe lösen und ausschrauben.
- Paraleverstrebe nach außen drehen und Befestigungsschrauben der Bremsleitungsführungsschiene ausschrauben und Schiene abnehmen. Kunststoffanlaufscheiben von serienmäßigem Gummilager abnehmen. (Abb. 3)

AC Schnitzer - Neuenhofstraße 160 - D - 52078 Aachen - Tel. 0241/5688 -300 Fax -135 / www.ac-schnitzer.de

AC Schnitzer Paraleverstrebe

2. Montage ... (Fortsetzung)

- Serienmäßiges Gummilager mit BWM Werkzeug aus serienmäßiger Paraleverstrebe ausziehen und auf Beschädigung prüfen und ggf. ersetzen. Alternativ direkt neues Lager, BMW Art. Nr.: 33 17 2312 249 verwenden. (Abb. 4)

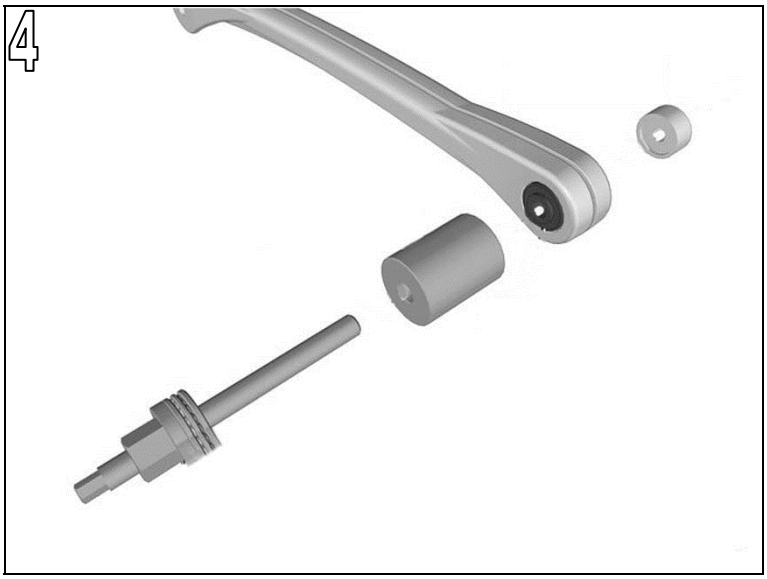

- Auge der AC Schnitzer Paraleverstrebe leicht einfetten. (Abb. 5)

- (Neues) Gummilager mit BWM Werkzeug nach BMW Vorgabe einziehen. (Abb. 6)

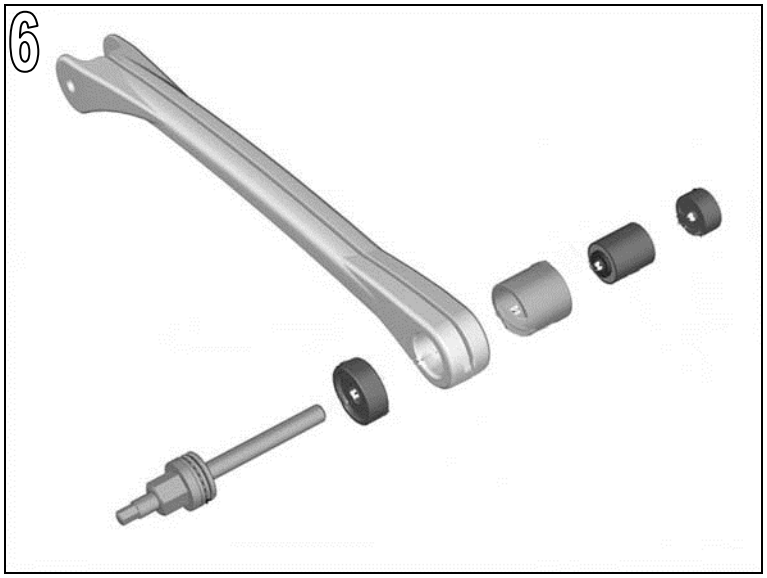

AC Schnitzer - Neuenhofstraße 160 - D - 52078 Aachen - Tel. 0241/5688 -300 Fax -135 / www.ac-schnitzer.de

AC Schnitzer Paraleverstrebe

2. Montage

- Alternativ kann das Gummilager auch unter Zuhilfenahme von Kunststoffbuchsen eingepresst werden.
- Gummilager mittig einpressen.
- Anlaufscheiben auf serienmäßiges Gummilager aufstecken. (Abb. 7)

- AC Schnitzer Paraleverstrebe am Winkelgetriebe des Fahrzeuges ansetzen und mit serienmäßiger Befestigungsschraube anziehen.
- Schraube zuvor mit hochfestem Schraubenkleber bestreichen.
- Anzugsdrehmoment: 56 Nm.
(Abb. 8)

- Vordere Besfestigungsschraube mit Schraubenkleber bestreichen und endbefestigen.
- Anzugsdrehmoment: 56 Nm (Abb. 9)

AC Schnitzer - Neuenhofstraße 160 - D - 52078 Aachen - Tel. 0241/5688 -300 Fax -135 / www.ac-schnitzer.de

AC Schnitzer Paraleverstrebe

2. Montage

- Bremsleitung mit mitgelieferten Halteklammern an Befestigungspunkten der AC Schnitzer Paraleverstrebe anschrauben. (Abb. 10)

- Strebenlänge mit passendem Inbuswinkel einstellen. Hierbei darauf achten, dass vom maximal möglichen Verstellweg ca. 2 mm zurückgedreht wird. (Abb. 11)

- Klemmschrauben der Verstellung eine nach der anderen ausdrehen, mit mittelfestem Schraubenkleber bestreichen und endbefestigen. Anzugsdrehmoment: 25 Nm
- Ggf. Hinterrad wieder montieren. (Abb. 12)

- Das Bauteil ist nach Abschluss der Arbeiten eintragungspflichtig! Hierzu muss das umgerüstete Fahrzeug einem amtlich anerkannten Sachverständigen vorgeführt und die Fahrzeugpapiere berichtigt werden.

AC Schnitzer - Neuenhofstraße 160 - D - 52078 Aachen - Tel. 0241/5688 -300 Fax -135 / www.ac-schnitzer.de