- Istruzioni per il montaggio -

Crash pad

– F 900R/XR dal modello 2020–

No. parte.: S700400-F15

Informazioni generali!

AC Schnitzer

Note importanti!

È essenziale leggere queste istruzioni di installazione prima di iniziare i lavori di installazione. AC Schnitzer non si assume alcuna responsabilità per danni causati da un'installazione impropria!

Queste istruzioni di montaggio sono destinate esclusivamente all'uso da parte di rivenditori autorizzati AC Schnitzer o BMW. Il gruppo target di queste istruzioni di montaggio è in ogni caso personale specializzato addestrato sui veicoli BMW con le conoscenze e gli strumenti appropriati. Si presuppone la conoscenza delle proprietà e degli standard dei materiali!

I crash pad offerti da AC Schnitzer proteggono il telaio e gli attacchi in caso di "rollover" o di cosiddette "scivolate". Purtroppo, anche questi componenti non sono garanzia di incidenti senza danni conseguenti. È molto probabile che i crash pad si aggancino a parti sporgenti come cordoli, chiusini, cordoli, ecc. in caso di "slittamento" e cedano sotto la forza esercitata. Qualsiasi danno conseguente è di esclusiva responsabilità della persona che ha causato la caduta e non può essere reclamato da AC Schnitzer. -Informate i vostri clienti di questo fatto!

Montaggio

Tutti i lavori devono essere eseguiti nel rispetto delle norme di sicurezza applicabili (ad esempio, occhiali di protezione).

Vernice

- è cancellato!

Tempo di installazione (1 AW = 5 minuti)

Il tempo di installazione è di circa 4 AW, che può variare a seconda delle condizioni e dell'equipaggiamento del veicolo.

Tempo di pittura (1 AW = 5 minuti)

- è cancellato!

Strumenti necessari

- Chiave Torx
- Chiave a brugola
- chiave dinamometrica

AC Schnitzer - Motorradtechnik - Neuenhofstraße 160 - D - 52078 Aachen - Tel. 0241/5688 -300 Fax -135

componenti consegnati

Lato sinistro

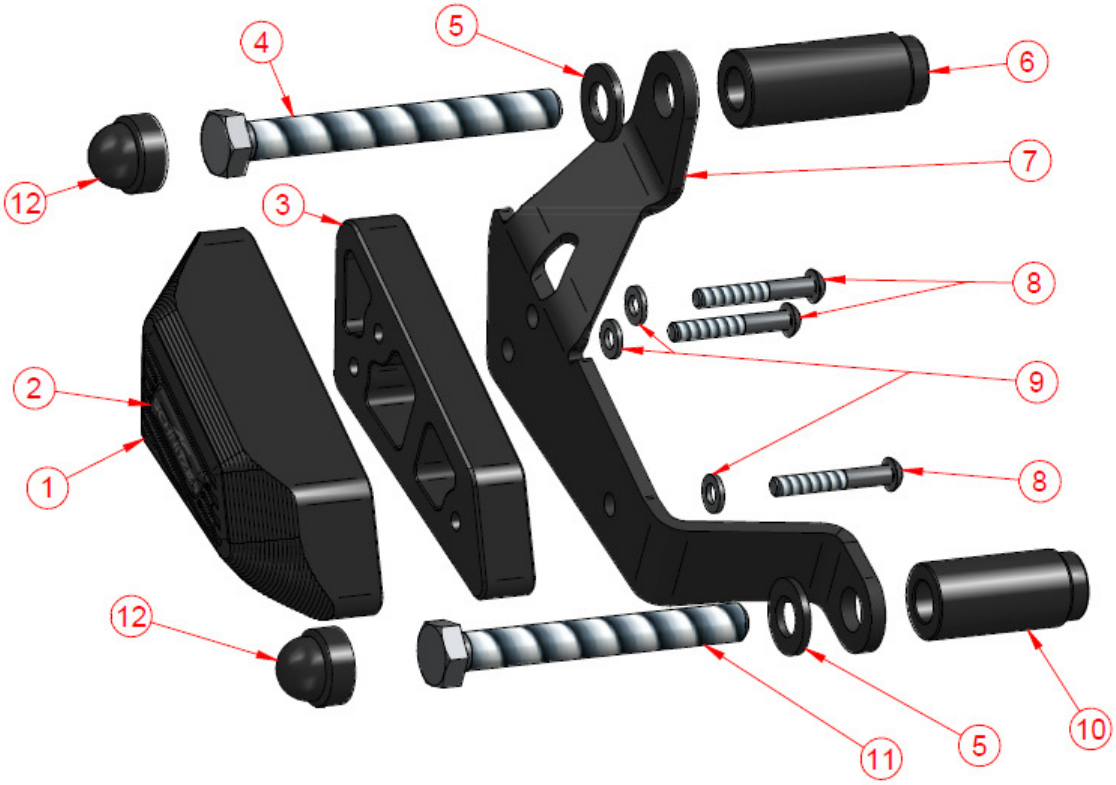

Pos.	Titel	Anzahl
1	Sturzpad L BM1S/BMF9T	1
2	Logopin ACS 40x12	1
3	Sturzpad Unterlage BMF9T	1
4	Sechskantschraube DIN 933 M12x110	1
5	Scheibe DIN 125 - A 13	2
6	Distanzrolle Ø24/21xØ13x62	1
7	Bügel Sturzpad L BMF9T	1
8	Linsenschraube ISO 7380 - M6 x 40	3
9	Scheibe DIN 125 - A 6,4	3
10	Distanzrolle Ø24/21xØ13x52	1
11	Sechskantschraube DIN 933 M12x100	1
12	Abdeckkappe für SW 19 Außensechskant	2

AC Schnitzer - Motorradtechnik - Neuenhofstraße 160 - D - 52078 Aachen - Tel. 0241/5688 -300 Fax -135

componenti consegnati

Lato destro

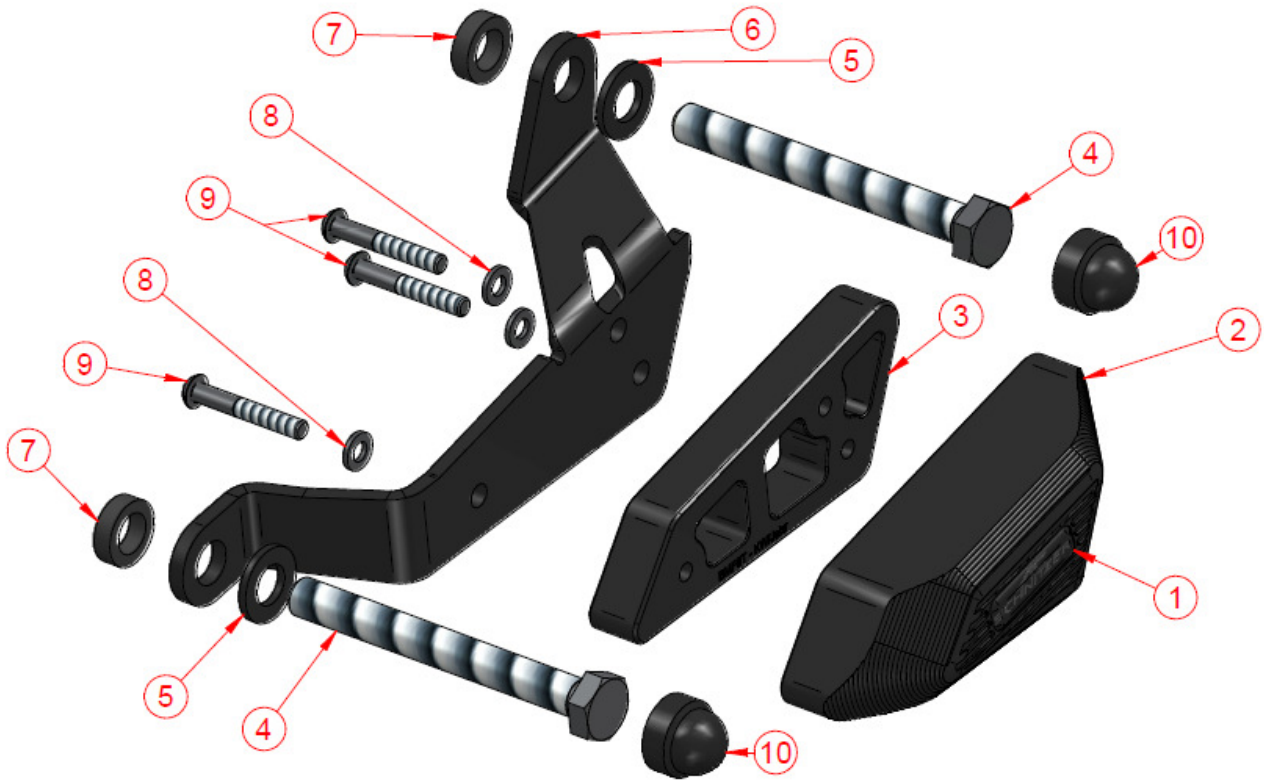

Pos.	Titel	Anzahl
1	Logopin ACS 40x12	1
2	Sturzpad R BMF9T	1
3	Sturzpad Unterlage BMF9T	1
4	Sechskantschraube DIN 933 M12x110	2
5	Scheibe DIN 125 - A 13	2
6	Bügel Sturzpad R BMF9T	1
7	Distanzrolle Ø21xØ13x6	2
8	Scheibe DIN 125 - A 6,4	3
9	Linsenschrauben ISO 7380 - M6 x 40	3
10	Abdeckkappe für SW 19 Außensechskant	2

AC Schnitzer - Motorradtechnik - Neuenhofstraße 160 - D - 52078 Aachen - Tel. 0241/5688 -300 Fax -135

AC Schnitzer

Montaggio

Lato destro:

Allentare e rimuovere entrambe le viti di fissaggio del motore (queste non saranno riutilizzate).

Sul modello F 900 XR, rimuovere prima il pannello laterale.

Montare il pad e il sottotelaio sulla piastra di base con le viti allegate con rondelle alla piastra di base.

Torsione 4,5 Nm.

Inserire i manicotti distanziatori corti in dotazione nel telaio.

Ingrassare leggermente la filettatura della vite.

Fissare la piastra di base con le rondelle e le viti (M12x110) in dotazione.

Torsione 85 Nm

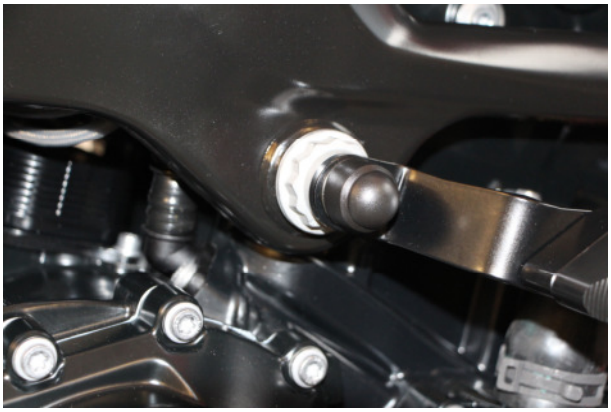

Pulire la superficie adesiva nel pad e applicare l'adesivo.

Premere le coperture di plastica sulle teste delle viti.

Riattaccare il pannello laterale sul modello F 900 XR.

AC Schnitzer - Motorradtechnik - Neuenhofstraße 160 - D - 52078 Aachen - Tel. 0241/5688 -300 Fax -135

<u>Lato sinistro:</u>

Allentare e rimuovere entrambe le viti di fissaggio del motore (queste non saranno riutilizzate).

Per il modello F 900 XR, rimuovere prima il pannello laterale..

Montare il pad e il sottotelaio sulla piastra di base con le viti allegate con rondelle alla piastra di base.

Torsione 4,5 Nm.

Inserire i manicotti distanziatori in dotazione (con il diametro più piccolo rivolto verso l'interno) nel telaio..

Attenzione: il manicotto distanziatore più lungo (62 mm) è usato nella parte anteriore..

Ingrassare leggermente la filettatura della vite.

Fissare la piastra di base con la rondella allegata

e vite (M12x110 anteriore, M12x100 posteriore)..

Torsione 85 Nm

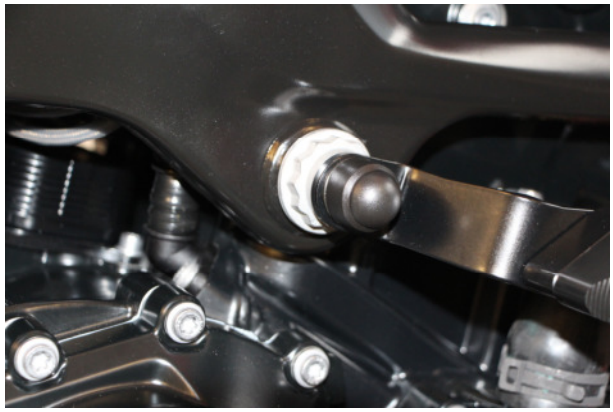

Pulire la superficie adesiva nel pad e applicare l'adesivo.

Premere le coperture di plastica sulle teste delle viti.

Riattaccare il pannello laterale sul modello F 900 XR.

Salvo errori e omissioni!