-Istruzioni di montaggio-

Cuscinetti dell'asse anteriore

– F 900 R/XR –

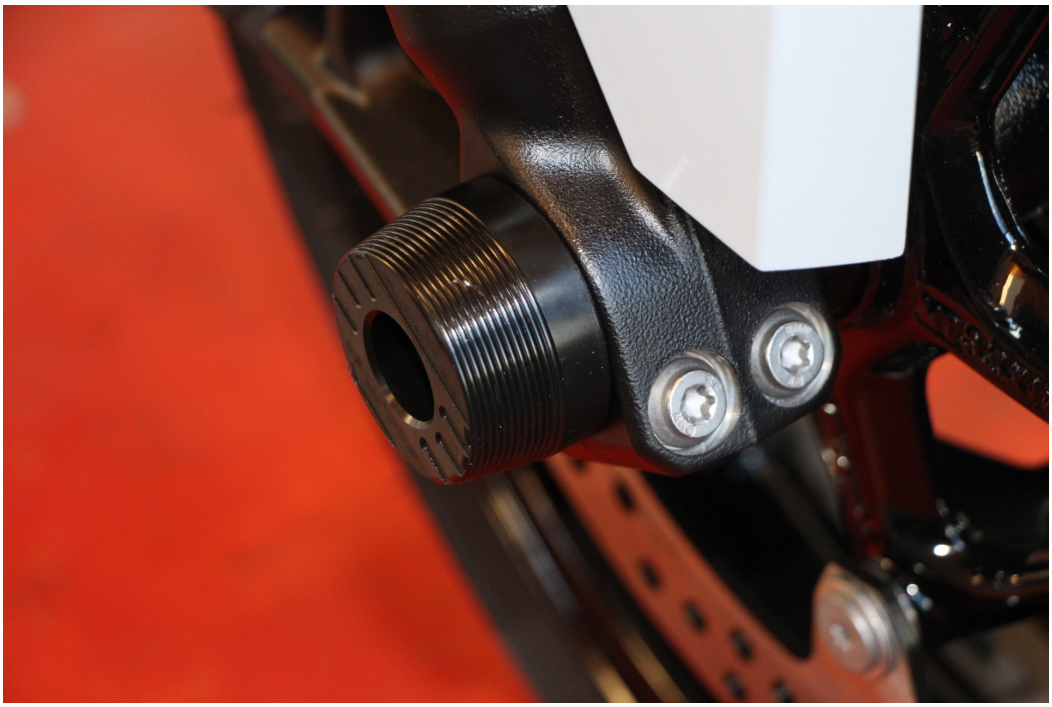

Numero di parte: S700398-F15

Note importanti!

È essenziale leggere queste istruzioni di installazione prima di iniziare i lavori di installazione. AC Schnitzer non si assume alcuna responsabilità per danni causati da un'installazione impropria!

Queste istruzioni di montaggio sono destinate esclusivamente all'uso da parte di rivenditori autorizzati AC Schnitzer o BMW. Il gruppo target di queste istruzioni di installazione è sempre personale qualificato addestrato sui veicoli BMW con le conoscenze tecniche e gli strumenti appropriati. Si presuppone la conoscenza delle proprietà e degli standard dei materiali!

I crash pad offerti da AC Schnitzer proteggono il telaio e le parti aggiuntive in caso di "ribaltamenti" o di cosiddette "scivolate". Purtroppo, anche questi componenti non sono una garanzia per incidenti senza danni conseguenti. È molto probabile che i crash pad si impiglino su parti sporgenti come cordoli, tombini, marciapiedi, ecc. e cedano alla forza che agisce su di essi.
Qualsiasi danno conseguente è di esclusiva responsabilità della persona che ha causato la caduta e non può essere reclamato da AC Schnitzer. Per favore, informate i vostri clienti di questo fatto!

Montaggio

Tutti i lavori devono essere eseguiti in conformità con le norme di sicurezza applicabili (ad esempio, occhiali di protezione).

Pittura

- non applicabile!

Einbauzeit (1 AW = 5 minuti)

Il tempo di installazione è di circa 1 AW, che può variare a seconda delle condizioni e dell'equipaggiamento del veicolo.

Tempo di pittura (1 AW = 5 minuti)

- non applicabile!

Strumento richiesto

- Chiave a bussola da 13 mm

AC Schnitzer - Motorradtechnik - Neuenhofstraße 160 - D - 52078 Aachen - Tel. 0241/5688 -300 Fax -135

Componenti consegnati

AC Schnitzer – F900R/XR –

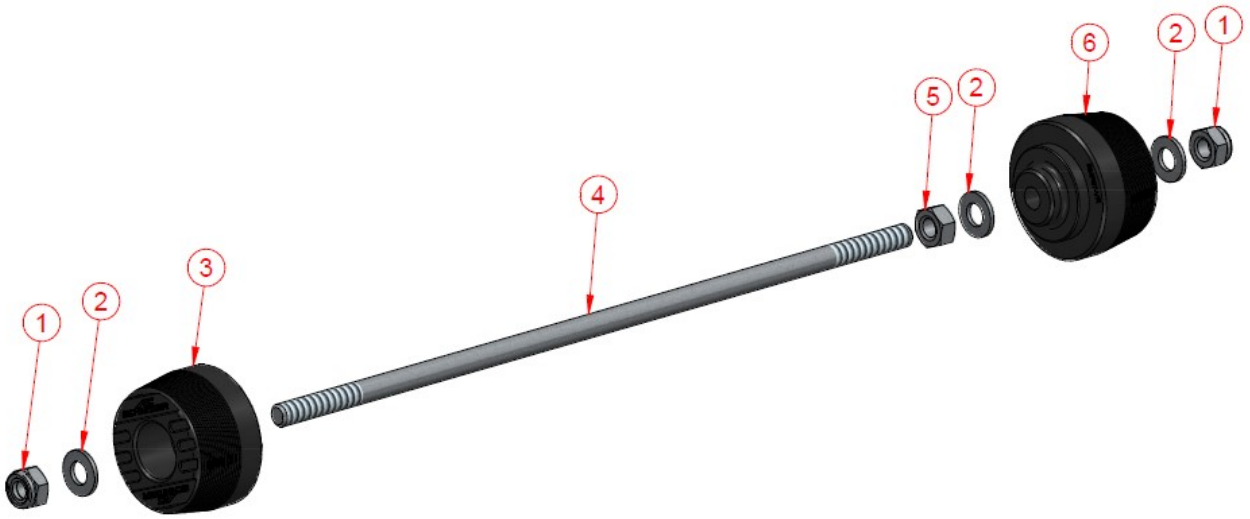

Pos.	Titel	Anzahl
1	Sechskantmutter DIN 985-M8	2
2	Scheibe DIN 125 - A 8,4	3
3	Achspad VL BMF9T	1
4	Achse Sturzpads VA BM1S	1
5	Sechskantmutter DIN 934 - M8	1
6	Achspad VR BMF9T	1

AC Schnitzer - Motorradtechnik - Neuenhofstraße 160 - D - 52078 Aachen - Tel. 0241/5688 -300 Fax -135

AC Schnitzer – F900R/XR –

Parcheggiare il veicolo in modo sicuro con un supporto per moto.

Pulire le superfici di contatto dei cuscinetti sul tubo di livello e il l'asse destro e sinistro.

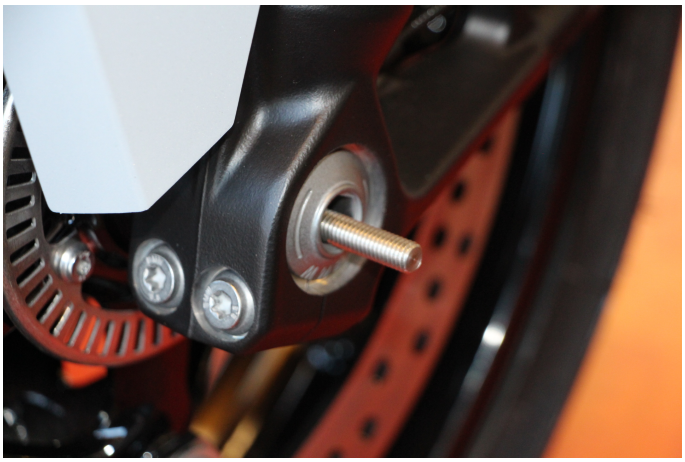

Spingere il cuscinetto preassemblato con l'asta filettata dal proprio attraverso l'asse.

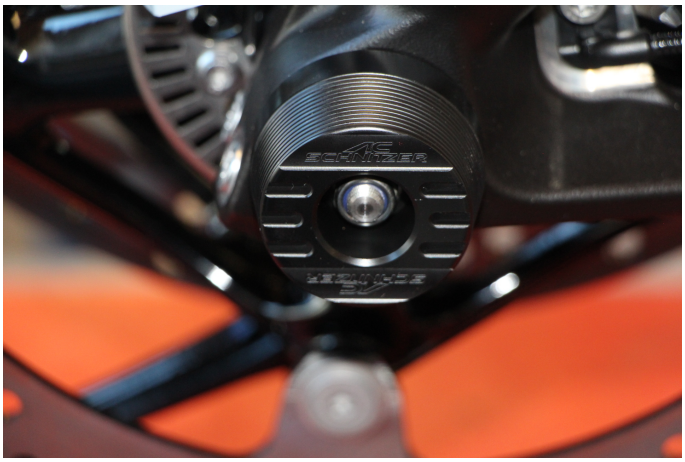

Sul lato sinistro, montare il cuscinetto con la rondella e il dado.

Coppia: 8 Nm

AC Schnitzer - Motorradtechnik - Neuenhofstraße 160 - D - 52078 Aachen - Tel. 0241/5688 -300 Fax -135