AC SCHNITZER®

-Montageanleitung-

Superbike Lenkerumbau – F 800 S –

Teile-Nr.: S50800640406

AC Schnitzer Superbike Lenkerumbau – F 800 S –

Wichtige Hinweise!

Diese Montageanleitung ist unbedingt vor Beginn der Einbauarbeiten komplett zu lesen.
AC Schnitzer übernimmt keine Haftung für Schäden, die durch unsachgemäßen Einbau entstehen!
Ware **vor** Beginn der Arbeiten auf Vollständigkeit und Unversehrtheit prüfen.

Spätere Reklamationen können nicht berücksichtigt werden.

Diese Montageanleitung ist ausschließlich zum Gebrauch durch autorisierte AC Schnitzer bzw. BMW Händler bestimmt. Zielgruppe dieser Montageanleitung ist in jedem Falle an BMW Fahrzeugen ausgebildetes Fachpersonal mit entsprechenden Fachkenntnissen und Werkzeugen.

ACHTUNG!:
Arbeiten an der Lenkung stellen ein Sicherheitsrisiko dar! Fehlerhaft durchgeführte Arbeiten können schwerwiegende Folgen haben! Führen Sie die Arbeiten nicht durch, wenn Sie nicht sicher im Umgang mit diesen Arbeitsbereichen sind!

Vor der Montage:

Zur Montage ist das Fahrzeug in ausreichender Weise gegen Wegrollen oder Umstürzen zu sichern.
Hierzu empfiehlt sich die Verwendung des serienmäßigen Hauptständers, oder eines original BMW Montageständers! Halten Sie Kinder und Haustiere vom Arbeitsbereich fern!
Unfallgefahr durch Hängenbleiben oder elektrischen Kurzschluss! Legen Sie daher vor Beginn der Arbeiten Schmuck (Ketten, Uhren, Ringe etc.) ab!

Nach der Montage:

Nach Abschluß der Arbeiten ist eine Probefahrt durchzuführen! Nach beendeter Probefahrt sind alle Schraubverbindungen auf festen Sitz und alle beweglichen Teile auf ausreichenden Freigang zu prüfen. Ebenso ist die Funktion der elektrischen Anlage sowie der, der Diebstahlsicherungen zu prüfen.

Einbauzeit (1 AW = 5 Minuten)

Die Einbauzeit beträgt **ca**. 24AW, die je nach Zustand und Ausstattung des Fahrzeugs abweichen kann.
(Dieser Wert gilt nur als Empfehlung und ist nicht bindend!)

Lackierzeit (1 AW = 5 Minuten)

Entfällt!

Erforderliches Werkzeug (u.a.)

BMW Spezialwerkzeug (siehe Abbildungen)
Bohrmaschine und Bohrer Ø3mm
Torxschraubendreher Tx10 Tx25 Tx30
Schlitzschraubendreher
Kreuzschlitzschraubendreher
Inbusschlüssel SW 4 SW 6
Maul- / Ringschlüssel SW 21
Knarre und Stecknuss SW 27
Drehmomentschlüssel
Kombi- oder Rohrzange
Schnabelzange
Seitenschneider
Cuttermesser
Kabelbinder o.ä.
Schraubensicherung (z.B. Loctite)

AC Schnitzer - automobile Technik - Neuenhofstraße 160 - D - 51078 Aachen - Tel. 0241/5688 -130 Fax -135

AC Schnitzer Superbike Lenkerumbau – F 800 S –

Kapitel		Seite
1.	*gelieferte Bauteile*	*4*
2.	*Demontage der serienmäßigen Lenkerbrücke*	*5*
3.	*Montage – AC Schnitzer Superbike Lenker*	*12*
4.	*Endkontrolle der durchgeführten Arbeiten*	*15*

AC Schnitzer - automobile Technik - Neuenhofstraße 160 - D - 51078 Aachen - Tel. 0241/5688 -130 Fax -135

Montageanleitung

AC Schnitzer Superbike Lenkerumbau – F 800 S –

1.1 gelieferte Bauteile *(* = Teile bei Auslieferung bereits vormontiert, Drehmoment kontrollieren!) (Bilder = Symbolbilder)*

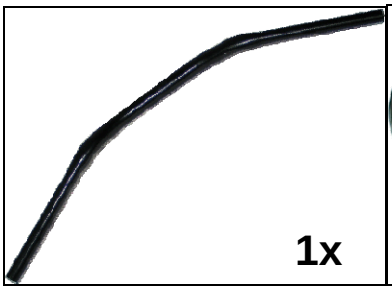
1x

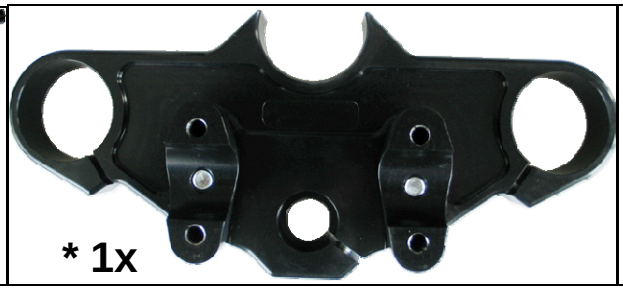
* 1x

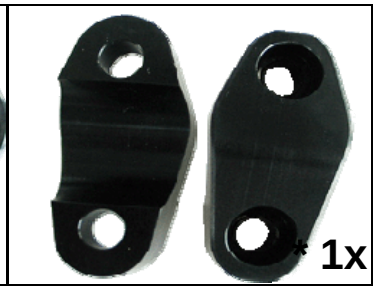
* 1x

1x

Abbildungen teilweise nur Symbolabbildungen!!

2x

* 2x M10x25

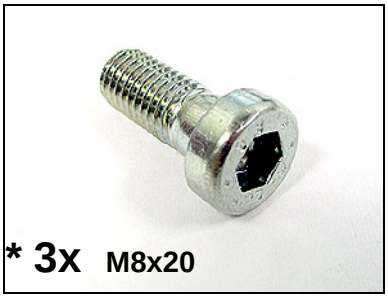
* 3x M8x20

4x M8x30

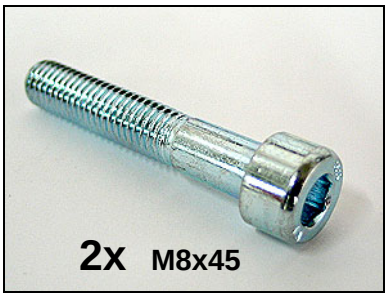
2x M8x45

2x Ø8.4x16

* 2x Ø10.5x16

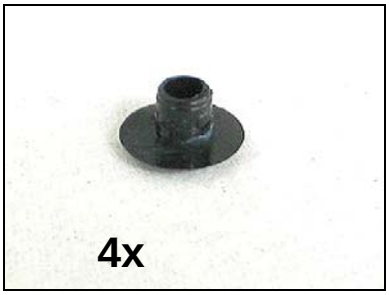
4x

1x

2x

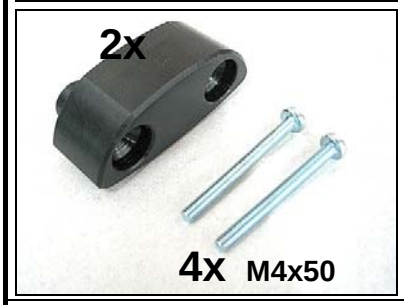
2x
4x M4x50

1x

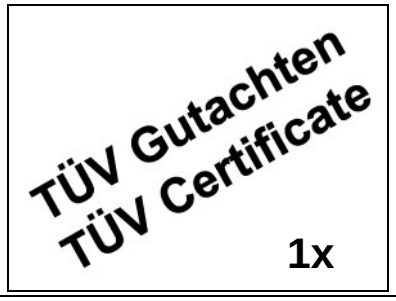

1x

AC Schnitzer - Motorrad Technik - Neuenhofstraße 160 - D - 52078 Aachen - Tel. 0241/5688 -300 Fax -135

AC Schnitzer Superbike Lenkerumbau – F 800 S –

2. Demontage der serienmäßige Lenkerbrücke

Motorradständer einbauen

- Adapter (Nr. 00 1 576) am Motor befestigen (Abb. 1).

- Hebevorrichtung (Nr. 00 1 571) mit Motoraufnahme (Nr. 00 1 576) und Verbreiterung (Nr. 00 1 575) montieren (Abb. 2).

- Motorrad vorsichtig aufrichten, gleichzeitig Hebevorrichtung ausrichten und Motorrad bis zum sicheren Stand anheben.

Hinweis!
Das Motorrad kann seitlich wegkippen und umfallen!!!
Motorrad gegen seitliches Wegkippen sichern!!!

Motorrad auf Hinterradständer stellen (Abb. 3)

- Verriegelungsknopf drücken und Rastbolzen (Nr. 36 3 985) abnehmen.

- Achsaufnahme (Nr. 36 3 982) an Grundständer (Nr. 36 3 981) einstecken und mit Sperrbolzen (Nr. 36 3 984) sichern.

- Aufnahmewelle (Nr. 36 3 988) auf Achsaufnahme aufstecken.

- Gewünschte Höhe des Hinterradständers mit Hilfe der Schrauben einstellen.

- Hinterradständer von rechts in die Hinterachse schieben.

- Rastbolzen (Nr. 36 3 985) von links aufstecken, dazu Verriegelungsknopf drücken.

- Hebel (Nr. 36 3 983) einstecken.

- Motorrad aufrichten, gleichzeitig den Hebel nach unten drücken, bis Motorrad senkrecht steht und der Griff des Hinterradständers auf dem Boden aufliegt.

- Sitzbankschloss (Pfeil) mit Fahrzeugschlüssel entriegeln und abnehmen (Abb. 4).

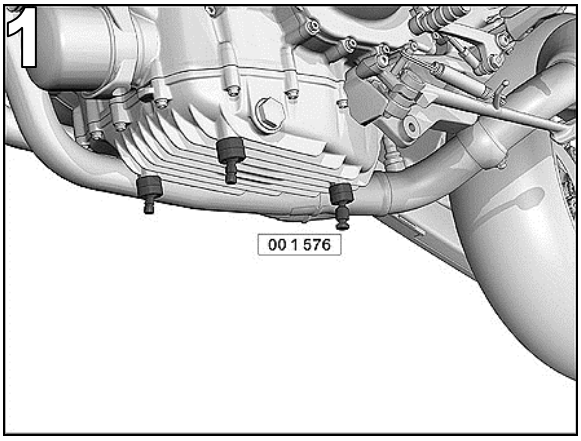

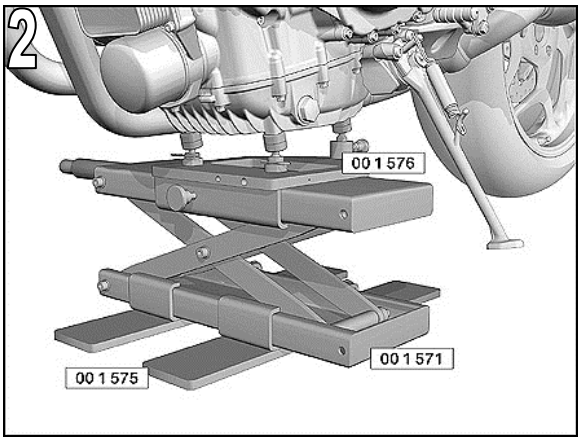

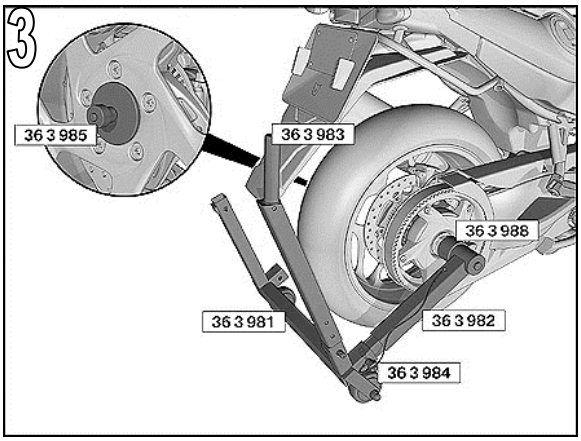

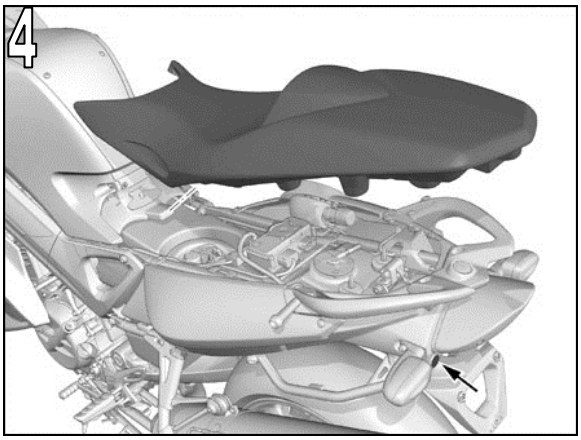

AC Schnitzer - Motorrad Technik - Neuenhofstraße 160 - D - 52078 Aachen - Tel. 0241/5688 -300 Fax -135

AC Schnitzer Superbike Lenkerumbau – F 800 S –

2. Demontage ... *(Fortsetzung)*

- Schrauben (1) ausbauen und Verkleidungsmittelteil abnehmen (Abb. 5).

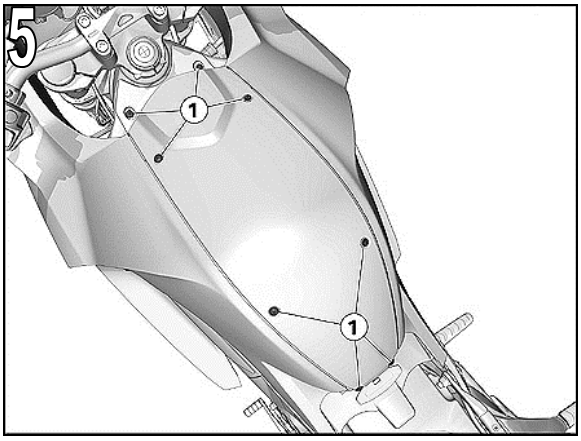

Beide Spiegel ausbauen

- Schrauben (1) ausbauen und Spiegel abnehmen (Abb. 6).

Einbauhinweis!
Mitgelieferte Spiegelverbreiterung (2) unter den Spiegelfuß montieren und Spiegel/Verbreiterung mit den mitgelieferten Linsenschrauben M4x50mm befestigen (Abb. 6).

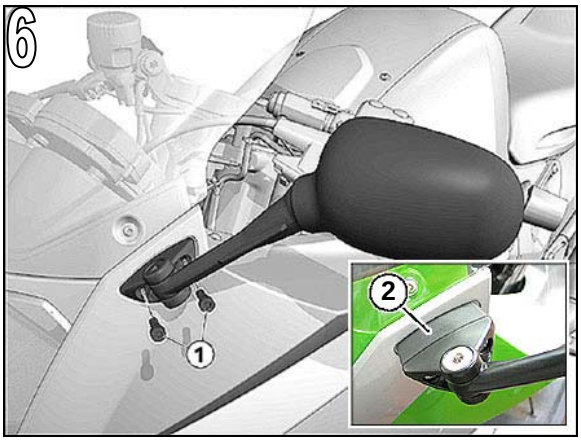

Beide Blinker ausbauen

- Schraube (5) aus Streuscheibe (1) ausbauen und diese an der Schraubenseite aus den Blinkergehäuse ziehen. Reflektoren (2) aus dem Blinkergehäuse nehmen, Kabel rot/blau (4) und Kabel braun (3) von den Reflektoren trennen. Kabel nach innen durchfädeln (Abb. 7).

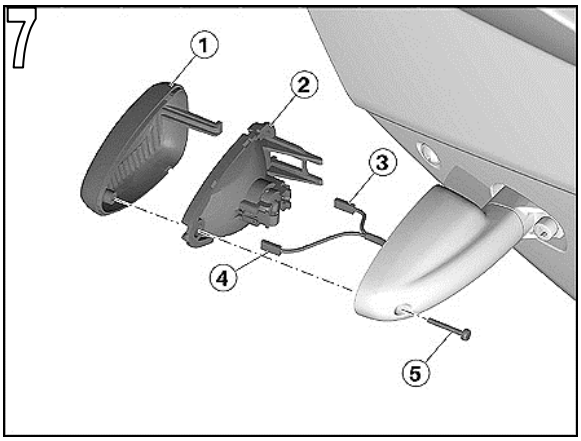

Verkleidungsseitenteil links ausbauen

- Schrauben (1) ausbauen, Verkleidungsseitenteil vorne ausclipsen (Pfeil), Blinkerkabel nach innen durchfädeln und Verkleidung abnehmen (Abb. 8).

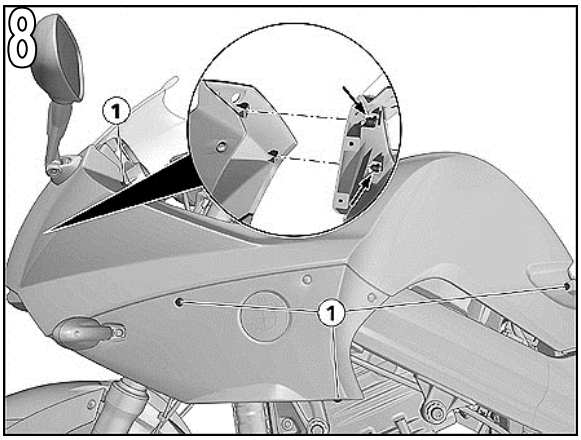

AC Schnitzer - Motorrad Technik - Neuenhofstraße 160 - D - 52078 Aachen - Tel. 0241/5688 -300 Fax -135

AC Schnitzer Superbike Lenkerumbau – F 800 S –

2. Demontage ... *(Fortsetzung)*

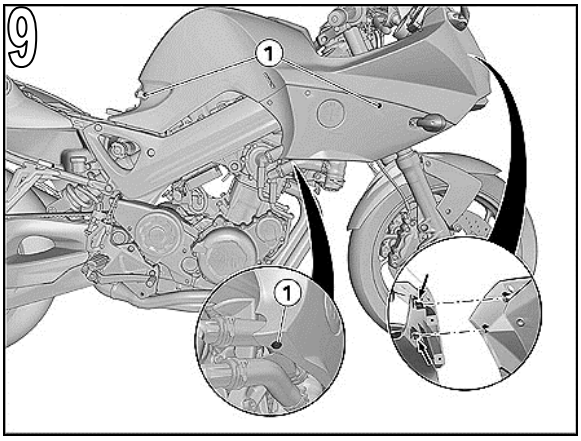

Verkleidungsseitenteil rechts ausbauen

- Schrauben (1) ausbauen, Verkleidungsseitenteil vorne ausclipsen (Pfeil), Blinkerkabel nach innen durchfädeln und Verkleidung abnehmen (Abb. 9).

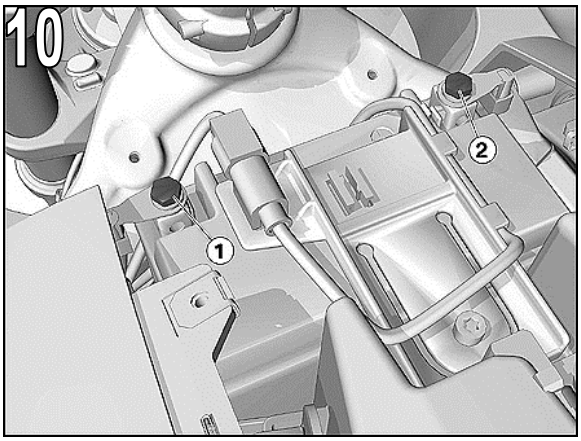

Batterie abklemmen

- Zündung ausschalten.

- Zuerst Batterieminuspol (1) und anschließend Batterieplus-pol (2) trennen (Abb. 10).

Achtung!
Falsche Trennreihenfolge erhöht das Kurzschlussrisiko. Reihenfolge unbedingt einhalten!

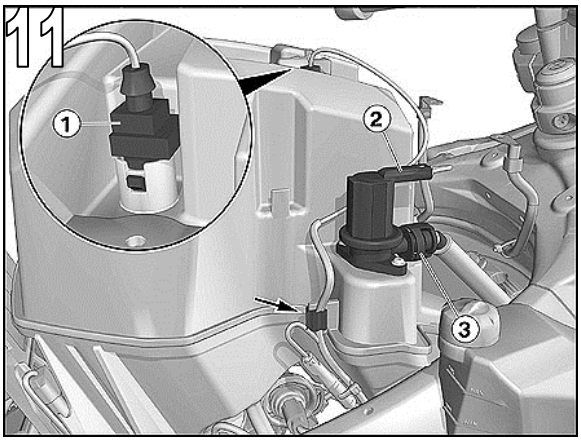

Ansauggeräuschdämpfer ausbauen

- Stecker (1) und Stecker (2) trennen. Schnellkupplung (3) abziehen und Kabel (Pfeil) ausclipsen (Abb. 11).

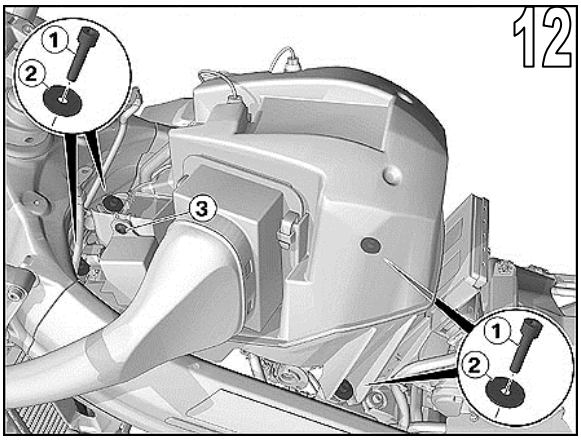

- Befestigung (3) ausbauen und Anlasserrelais vom Ansauggeräuschdämpfer lösen. Schrauben (1) und Scheiben (2) ausbauen und Ansauggeräuschdämpfer vorsichtig nach oben ziehen (Abb. 12).

AC Schnitzer - Motorrad Technik - Neuenhofstraße 160 - D - 52078 Aachen - Tel. 0241/5688 -300 Fax -135

AC Schnitzer Superbike Lenkerumbau – F 800 S –

2. Demontage ... *(Fortsetzung)*

- Stecker (3) sowie die Schläuche (4) vom Leerlaufsteller abziehen. Schlauchschelle (2) mit Zange (Nr. 17 5 571) öffnen und Schlauch (1) vom Ansauggeräuschdämpfer abziehen (Abb. 13).

Hinweis!
Drosselklappenstutzenanlage abdecken / verschließen!

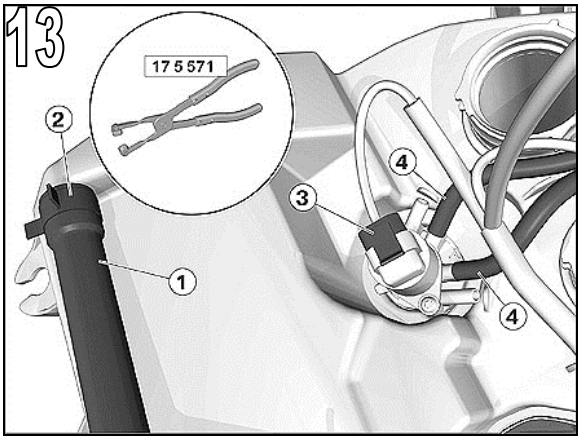

Beide Lenkergewichte ausbauen

- Schraube (1) lösen und Lenkergewicht abnehmen (Abb. 14).

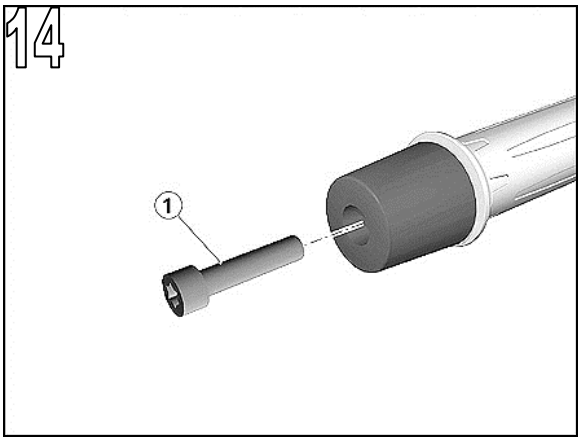

Handarmatur Kupplung lösen

- Schrauben (1) lösen, Klemmbock (2) abnehmen und Griffeinheit nach vorne ablegen (Abb. 15).

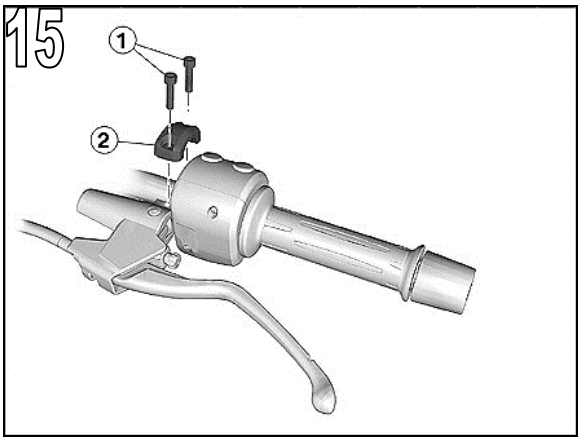

Deckel Kombischalter ausbauen

- Schrauben (1) lösen und Deckel abnehmen (Abb. 16).

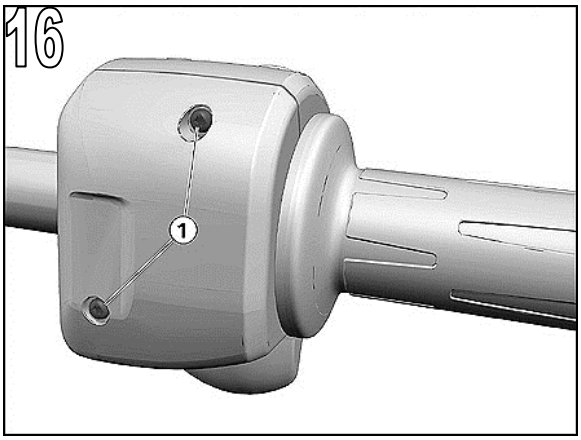

AC Schnitzer - Motorrad Technik - Neuenhofstraße 160 - D - 52078 Aachen - Tel. 0241/5688 -300 Fax -135

AC Schnitzer Superbike Lenkerumbau – F 800 S –

2. Demontage ... *(Fortsetzung)*

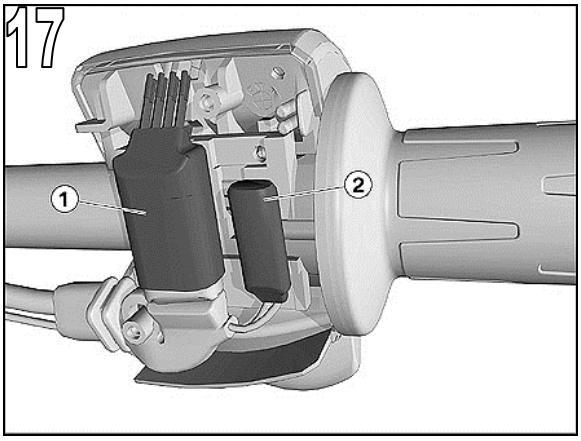

Handgriff links ausbauen

- Stecker (1) vom Kombischalter und ggf. Stecker (2) von der Heizgriffvorbereitung abziehen (Abb. 17).

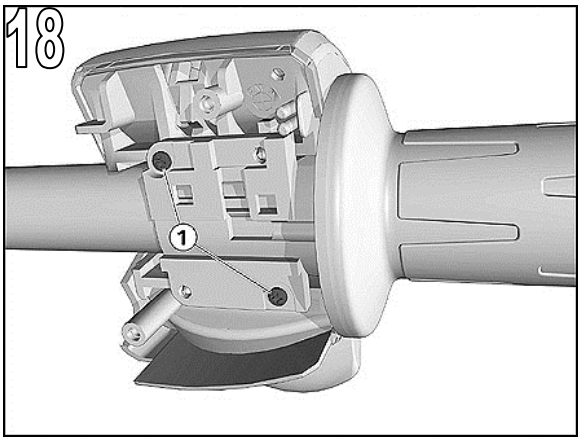

- Schrauben (1) lösen und Kombischalter ausbauen (Abb. 18).

Einbauhinweis!
Anziehdrehmoment 1 Nm

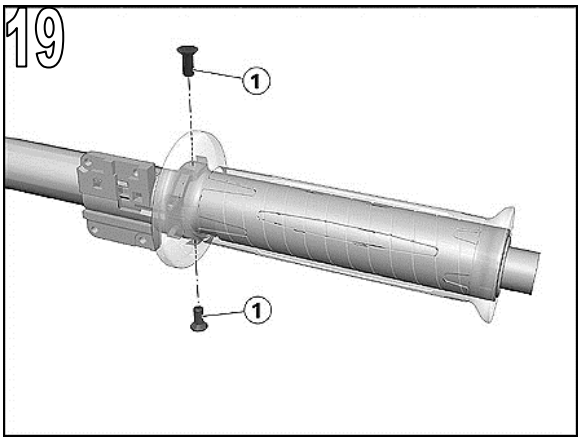

- Schrauben (1) lösen und Handgriff abziehen (Abb. 19).

Einbauhinweis!
Handgriff in gewünschter Position bringen, Befestigungspunkte auf die AC Schnitzer Lenkstange markieren (2x) und mit einem Bohrer jeweils 3mm Löcher bohren. Handgriff mit den serienmäßigen Schrauben (1) befestigen.

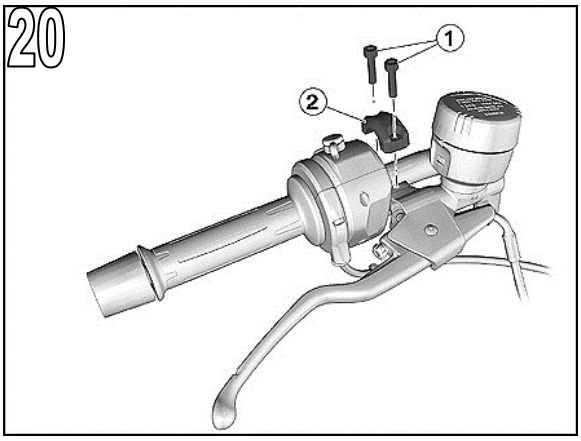

Handbremsarmatur ausbauen

- Schrauben (1) lösen, Klemmbock (2) abnehmen und Griffeinheit nach vorne ablegen (Abb. 20).

Achtung!
Bremsflüssigkeitsbehälter sicher ablegen. Auslaufende Bremsflüssigkeit <u>sofort</u> entfernen! Ggf. am Ende der Arbeiten Bremssystem entlüften!

AC Schnitzer - Motorrad Technik - Neuenhofstraße 160 - D - 52078 Aachen - Tel. 0241/5688 -300 Fax -135

AC Schnitzer Superbike Lenkerumbau – F 800 S –

2. Demontage ... *(Fortsetzung)*

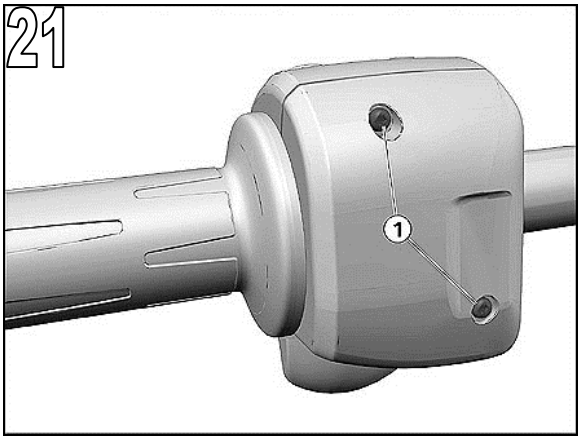

Deckel Kombischalter ausbauen

- Schrauben (1) lösen und Deckel abnehmen (Abb. 21).

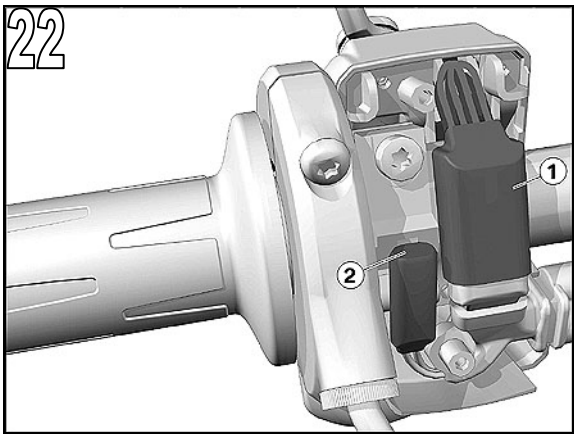

Gasdrehgriff ausbauen

- Stecker (1) vom Kombischalter und ggf. Stecker (2) von der Heizgriffvorbereitung abziehen (Abb. 22).

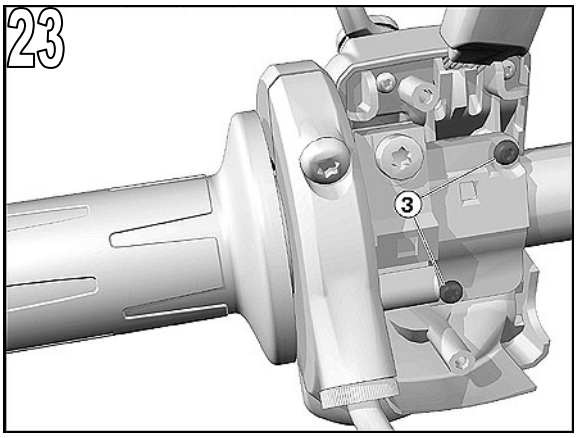

- Schrauben (3) lösen und Kombischalter ausbauen (Abb. 23).

Einbauhinweis!
Anziehdrehmoment 1 Nm

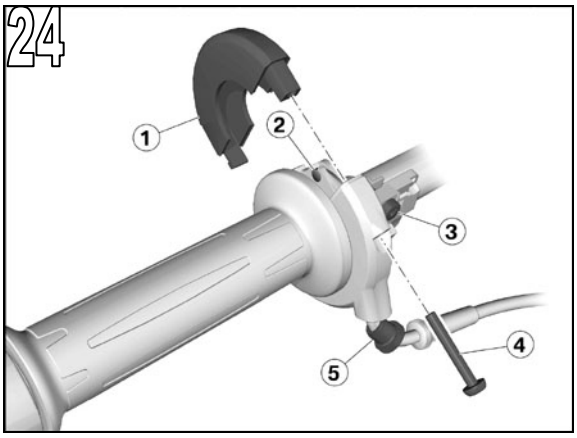

- Feststellschraube (5) lösen; Schraube (4) ausbauen; Abdeckung (1) abnehmen; Gasseilzug (2) aushängen / ausfädeln; Schraube (3) lösen und Gasdrehgriff abziehen (Abb. 24).

Einbauhinweis!
Anziehdrehmoment Schraube (3) 6 Nm
Anziehdrehmoment Schraube (4) 2 Nm

AC Schnitzer - Motorrad Technik - Neuenhofstraße 160 - D - 52078 Aachen - Tel. 0241/5688 -300 Fax -135

AC Schnitzer Superbike Lenkerumbau – F 800 S –

2. Demontage ... *(Fortsetzung)*

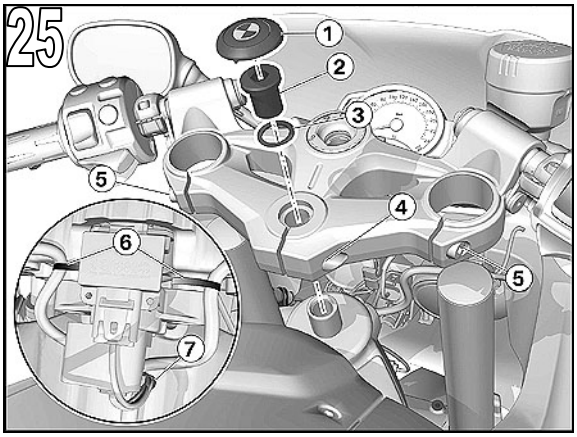

Gabelbrücke ersetzen

- Kabelbinder (6) und (7) trennen; Klemmschrauben (5) lockern; Abdeckkappe (1) abnehmen und Einstellschraube (2) mit Scheibe (3) ausbauen (Abb. 25).

- Gabelbrücke nach oben abziehen.

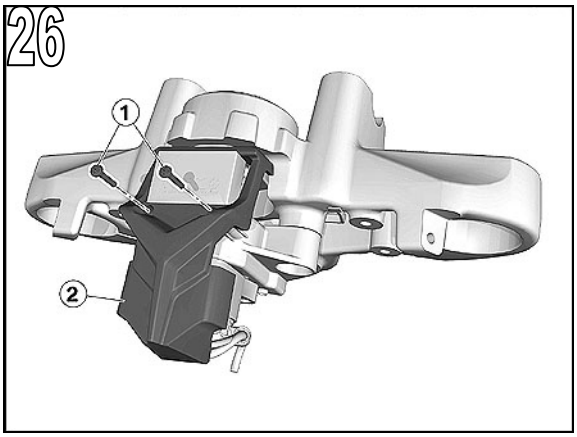

- Schrauben (1) ausbauen und Abdeckung (2) abnehmen (Abb. 26).

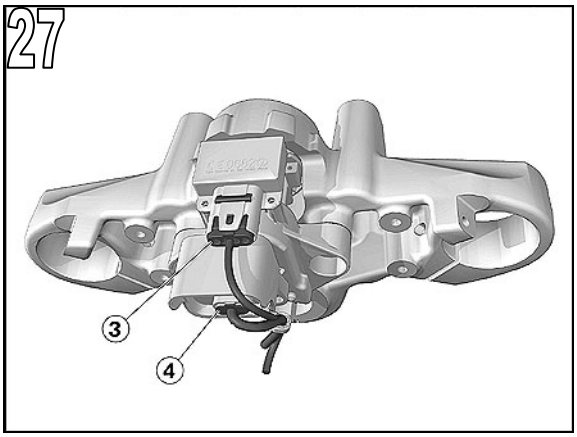

- Stecker (3) Ringantenne und Stecker (4) Zündlichtschalter trennen (Abb. 27).

Ringantenne und Zünd-/Lenkschlossgehäuse ausbauen

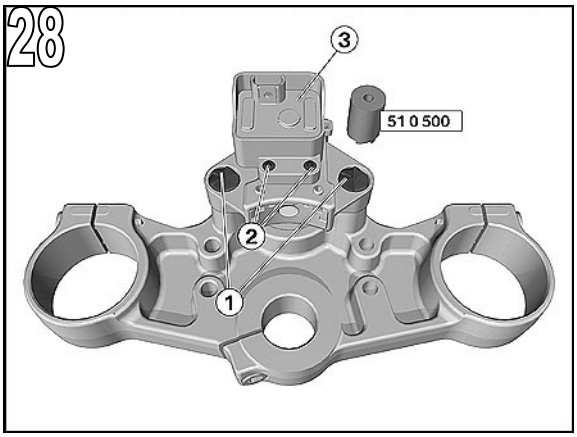

- Schrauben (2) ausbauen und Zündschalter (3) abnehmen. Fächerschrauben (1) mit BMW Spezialwerkzeug (Bohrbuchse – Nr. 51 0 500) vorbohren und anschließend soweit aufbohren bis sich der Schraubenkopf löst (Abb. 28).

- Ringantenne mit Zünd-/Lenkschlossgehäuse ausbauen.

AC Schnitzer - Motorrad Technik - Neuenhofstraße 160 - D - 52078 Aachen - Tel. 0241/5688 -300 Fax -135

AC Schnitzer Superbike Lenkerumbau – F 800 S –

3. Montage - AC Schnitzer Superbike Lenker

- Ringantenne mit Zünd-/Lenkschlossgehäuse (1) auf die Distanzbuchsen (2) positionieren und mit den mitgelieferten Zylinderschrauben M8x45mm und U-Scheiben Ø6.4x16mm (3) auf die AC Schnitzer Gabelbrücke (4) festschrauben (Abb. 29). Schrauben mit Schraubensicherung (z.B. Loctite) einsetzen!
Anziehdrehmoment 25 Nm.

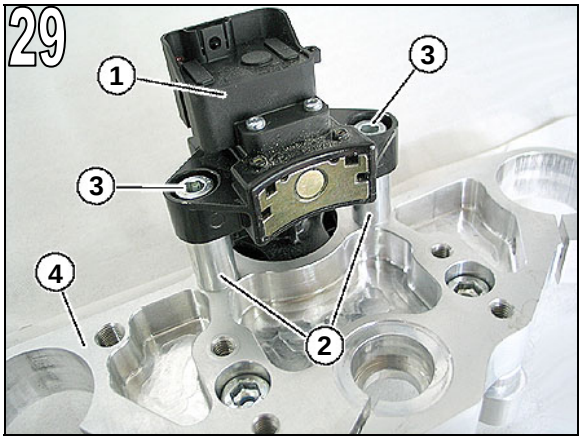

Hinweis!
Aus versicherungstechnischen Gründen ist es zwingend erforderlich, dass der Innensechskant der Befestigungsschrauben (3) vom Zünd-/Lenkschlosses mittels eines 7mm Bohrers unbrauchbar gemacht wird!!!

- Distanzbuchse (1) auf den Lenkschaft (2) der Gabelbrücke schieben (Abb. 30).
– Bremsleitung hinter den Gabelholm verlegen!

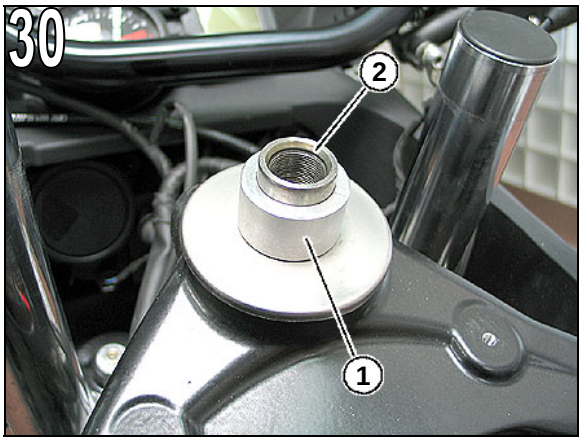

- AC Schnitzer Gabelbrücke (1) von oben über die Gabelholme (2) schieben und bis zum Anschlag/Distanzbuchse (3) einsetzen (Abb. 31).(Klemmbockunterteile auf festen Sitz prüfen, ggf. nachziehen, bzw. mit Schraubenkleber einsetzen!)

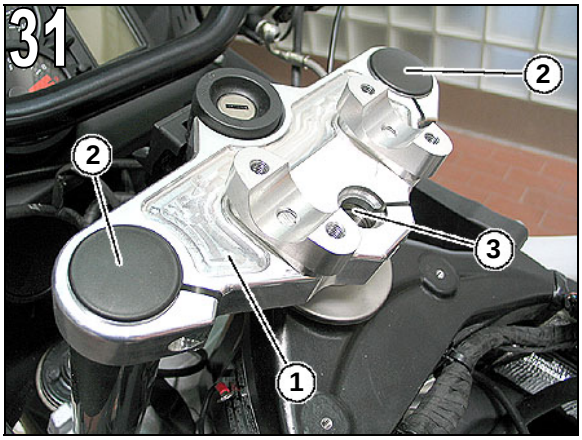

- Standrohr (1) in die AC Schnitzer Gabelbrücke (1) einschieben bis der Überstand (A) von 2mm erreicht ist (Abb. 32).

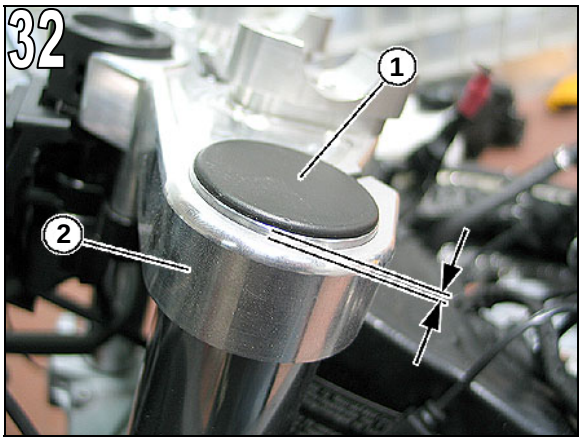

AC Schnitzer - Motorrad Technik - Neuenhofstraße 160 - D - 52078 Aachen - Tel. 0241/5688 -300 Fax -135

AC Schnitzer Superbike Lenkerumbau – F 800 S –

3. Montage ... *(Fortsetzung)*

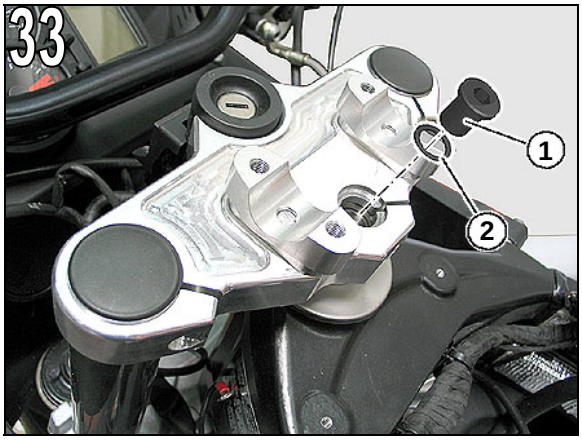

- serienmäßige Einstellschraube (1) mit Scheibe (2) einbauen (Abb. 33).

Lenkkopflagerspiel einstellen!

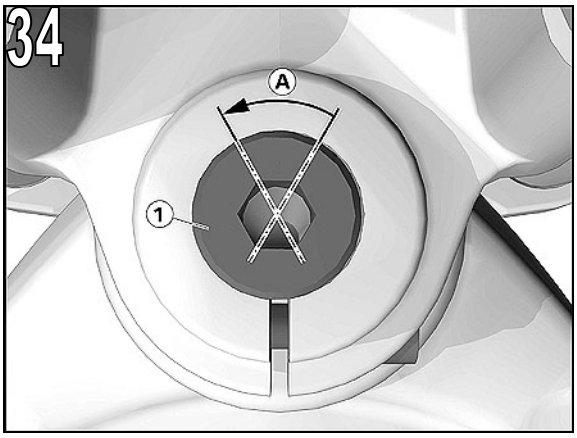

- Vorderrad muss Bodenkontakt haben.

- Einstellschraube (1) mit Vorspannung festziehen (Abb. 34).
Anziehdrehmoment 25 Nm (Vorspannung)

- Gabel zweimal von Anschlag auf Anschlag drehen, auf Linksanschlag stehen lassen.

- Einstellschraube (1) um Rückdrehwinkel (A) zurückdrehen (Abb. 34).
Rückdrehwinkel 60°
Endanzug: 10 Nm

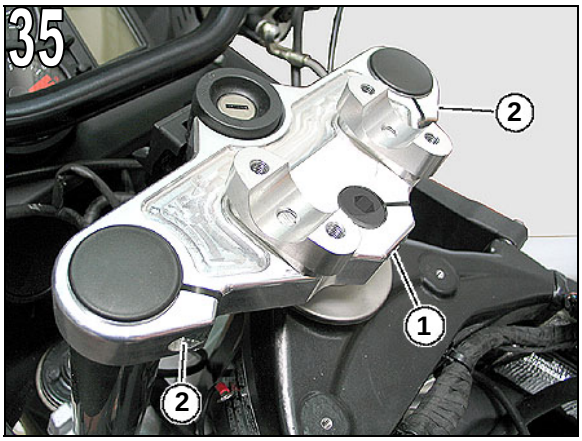

- Klemmung von Lenkschaft (1) anziehen (Abb. 35).
Anziehdrehmoment 25 Nm

- Klemmschrauben (2) links und rechts anziehen (Abb. 35).
Anziehdrehmoment 20 Nm

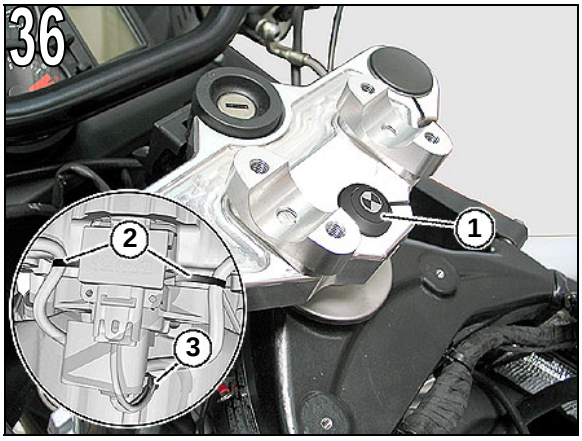

- Abdeckkappe (1) einbauen und Kabel mit Kabelbinder (2) und (3) befestigen (Abb. 36).

AC Schnitzer - Motorrad Technik - Neuenhofstraße 160 - D - 52078 Aachen - Tel. 0241/5688 -300 Fax -135

AC Schnitzer Superbike Lenkerumbau – F 800 S –

3. Montage ... *(Fortsetzung)*

- AC Schnitzer Lenkstange (1) auf die Gabelbrücke, in gewünschter Position, platzieren und mit den Klemmböcken (2) und mit den mitgelieferten Zylinderschrauben M8x30mm (3) fixieren (Abb. 34).
Anziehdrehmoment 24 Nm

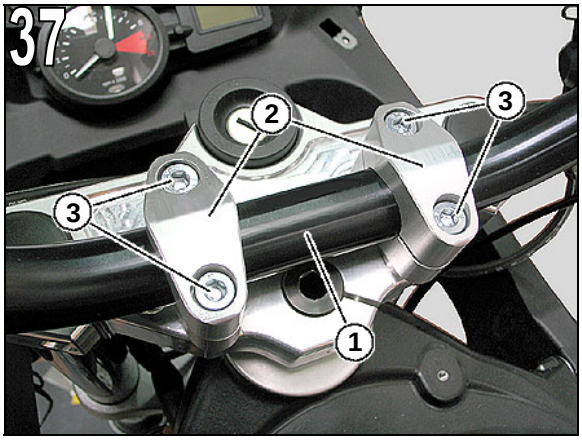

Handgriff sowie Handkupplungsarmatur links und Handbremsarmatur und Gasdrehgriff in umgekehrter Reihenfolge einbauen (siehe Seite 8 bis 10)!

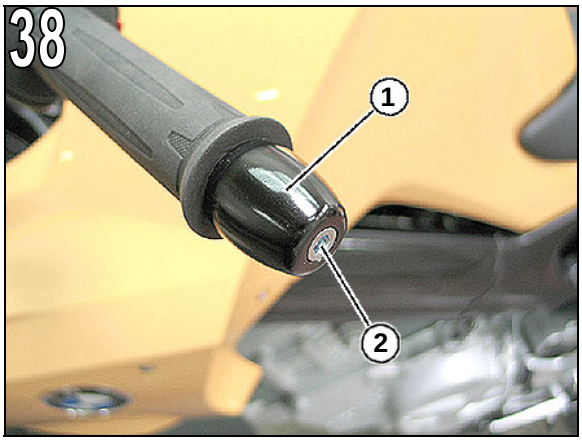

- mitgelieferte Lenkerendgewichte (1) ansetzen und mit Schraube (2) befestigen (Abb. 55).

- Gaszug (1) gemäß Abbildung neu verlegen (Abb. 39).

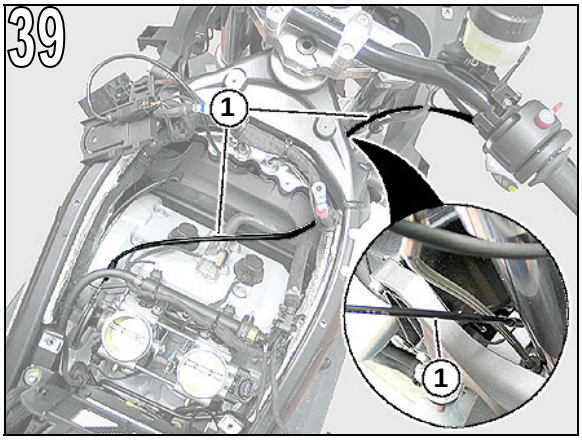

Hinweis!
Gaszug muss Spannungsfrei verlegt sein. Um dies zu prüfen, Gabel zweimal von Anschlag auf Anschlag drehen, ggf. Gaszug erneut verlegen!

Gasseilzug prüfen/einstellen
(Gasseilzugspiel bei kaltem Motor – max 35°C – prüfen/einstellen)

- in unterschiedlichen Lenkerstellungen das Gasseilzugspiel (A) am Gasdrehgriff und das Erreichen des Endanschlages der Drosselplatte (deutlich hörbares klicken) prüfen (Abb. 40).

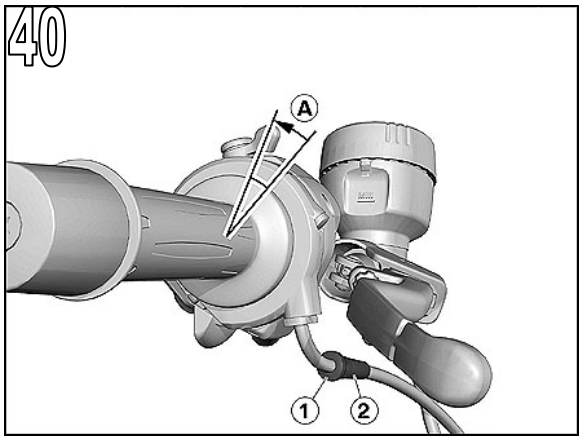

Einstellung des Gasseilzugspiels (A):
am äußeren Griffgummidurchmesser 3 bis 4mm

- Ist das Spiel am Gasdrehgriff nicht in Ordnung oder Endanschlag der Drosselplatte wird nicht erreicht, dann Kontermutter (1) lösen, Gasseilzugspiel mit Einstellschraube (2) einstellen und Kontermutter wieder anziehen (Abb. 40).

- Volllastanschlag überprüfen.

AC Schnitzer - Motorrad Technik - Neuenhofstraße 160 - D - 52078 Aachen - Tel. 0241/5688 -300 Fax -135

AC Schnitzer Superbike Lenkerumbau – F 800 S –

3. Montage ... *(Fortsetzung)*

Ansauggeräuschdämpfer, Batterie, Verkleidungsseitenteile, Blinker, Spiegel, Verkleidungsmittelteil und Sitzbank in umgekehrter Reihenfolge einbauen (siehe Seite 5 bis 8).

- Bremsleitung (1) mit dem mitgelieferten Gummiband (2), gemäß Abbildung, am Lenkungsdämpfer fixieren (Abb. 41).

- Schraubenköpfe mit den mitgelieferten Kappen (1) abdecken (Abb. 42).

- mitgelieferten AC Schnitzer Vitro Aufkleber (1) auf die Gabelbrücke kleben (Abb. 43).

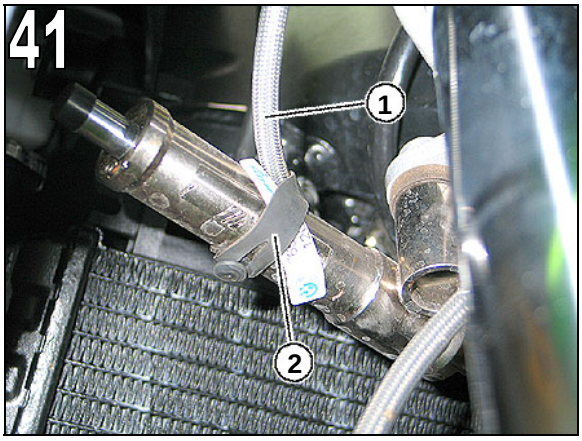

4. Endkontrolle der durchgeführten Arbeiten

Folgende Punkte sind zu prüfen bzw. durchzuführen:

- Sicherstellen, dass das Ziel der durchgeführten Arbeit erreicht wurde.

- Sicherstellen, dass alle Betriebsstoffe eingefüllt sind und die Flüssigkeiten den korrekten Füllstand haben; ggf. Bremssystem gemäß BMW Reparaturanleitung entlüften.

- Sicherstellen, dass alle gelösten Schraubverbindungen wieder korrekt angezogen wurden.

- Sicherstellen, dass die Beleuchtungs- und Signalanlage funktioniert und das Fahrzeug verkehrssicher ist.

- Sicherstellen, dass alle Seilzüge sowie Kabel- und Flüssigkeitsleitungen spannungsfrei verlegt wurden.

- Uhrzeit am Display einstellen.

- Probefahrt durchführen.

Hinweis!
Nach durchgeführter Probefahrt sämtliche Schrauben auf festen Sitz überprüfen. Funktionsprüfung Lenkschloss durchführen!

- Kunde auf geänderte Sitzposition und neues Fahrverhalten hinweisen!

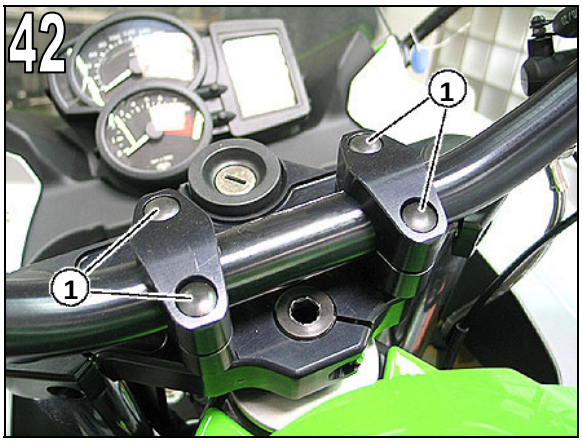

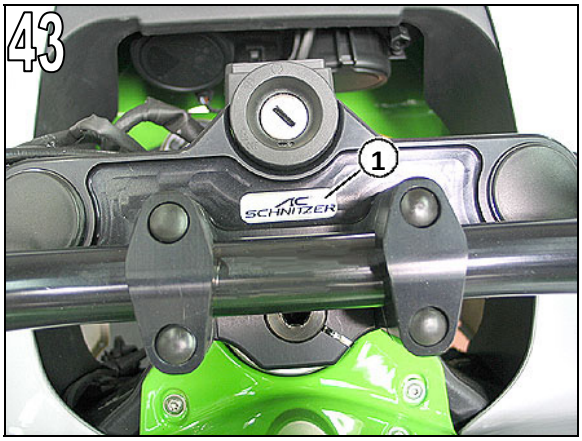

Irrtum, technische Weiterentwicklung und Änderung vorbehalten!

AC Schnitzer - Motorrad Technik - Neuenhofstraße 160 - D - 52078 Aachen - Tel. 0241/5688 -300 Fax -135

AC SCHNITZER®

AC SCHNITZER®

jenseits der Serie.