Kraftfahrt-Bundesamt

DE-24932 Flensburg

Allgemeine Betriebserlaubnis (ABE)
National Type Approval

ausgestellt von:

Kraftfahrt-Bundesamt (KBA)

nach § 22 in Verbindung mit § 20 Straßenverkehrs-Zulassungs-Ordnung (StVZO) für einen Typ des folgenden Genehmigungsobjektes

Austausch- Brems- und Kupplungshebel

issued by:

Kraftfahrt-Bundesamt (KBA)

according to § 22 and 20 Straßenverkehrs-Zulassungs-Ordnung (StVZO) for a type of the following approval object

replacement brake and gear lever

§22 91118*16

Genehmigungsnummer: **91118*16**
Approval number:

1. Genehmigungsinhaber:
   Holder of the approval:
   ABM Fahrzeugtechnik GmbH
   DE-79206 Breisach

2. Gegebenenfalls Name und Anschrift des Bevollmächtigten:
   If applicable, name and address of representative:
   Entfällt
   Not applicable

3. Typbezeichnung:
   Type:
   SYNTO

Genehmigungsnummer: **91118*16**
Approval number:

4. Aufgebrachte Kennzeichnungen:
Identification markings:
Hersteller oder Herstellerzeichen
Manufacturer or registered manufacturer`s trademark

Typ und die Ausführung
Type and version

Genehmigungszeichen
Approval identification

5. Anbringungsstelle der Kennzeichnungen:
Position of the identification markings:
Siehe Punkt 1.5 des Prüfberichtes
See point 1.5 of the test report

6. Zuständiger Technischer Dienst:
Responsible Technical Service:
TÜV AUSTRIA AUTOMOTIVE GMBH
AT-1230 Wien

7. Datum des Prüfberichts des Technischen Dienstes:
Date of test report issued by the Technical Service:
30.03.2023

8. Nummer des Prüfberichts des Technischen Dienstes:
Number of test report issued by that Technical Service:
08-TAAS-0874/E16/SCST

9. Verwendungsbereich:
Range of application:
Das Genehmigungsobjekt „Austausch- Brems- und Kupplungshebel" darf nur zur Verwendung gemäß:
The use of the approval object „replacement brake and gear lever" is restricted to the application listed:

Punkt 3 des Prüfberichtes
Point 3 of the test report

unter den angegebenen Bedingungen an den dort aufgeführten bzw. beschriebenen Kraftfahrzeugen feilgeboten werden.
The offer for sale is only allowed on the listed vehicles under the specified conditions.

§22 91118*16

Genehmigungsnummer: **91118*16**
Approval number:

10. Bemerkungen:
Remarks:
Es gelten die im o.g. Gutachten nebst Anlagen festgehaltenen Angaben.
The indications given in the above mentioned test report including its annexes shall apply.

Die Anforderungen des Artikels 51, Absätze 1, 2, 4, 5 der Verordnung (EU) Nr. 168/2013 - Teile oder Ausrüstungen, von denen ein erhebliches Risiko für das einwandfreie Funktionieren wesentlicher Systeme ausgehen kann - weitere Anforderungen - sind sinngemäß erfüllt.
The requirements of Article 51, paragraphs 1, 2, 4, 5 of the Regulation (EU) No 168/2013 - Parts or equipment that may pose a serious risk to the correct functioning of essential systems - related requirements - are met.

11. Änderungsabnahme gemäß § 19 (3) StVZO:
Acceptance test of the modification as per § 19 (3) StVZO:
Nicht notwendig
Not required

12. Die Genehmigung wird **erweitert**
Approval is **extended**

13. Grund (Gründe) für die Erweiterung der Genehmigung (falls zutreffend):
Reason(s) for the extension (if applicable):
Redaktionelle Aktualisierungen
Editorial updates

Aktualisierung des Verwendungsbereiches
Update of the range of application

14. Ort: **DE-24932 Flensburg**
Place:

15. Datum: **26.05.2023**
Date:

16. Unterschrift: **Im Auftrag**
Signature:

Dirk Hansen

KRAFTFAHRT-BUNDESAMT 496

Genehmigungsnummer: **91118*16**
Approval number:

Anlagen:
Enclosures:
Gemäß Inhaltsverzeichnis
According to index

§22 91118*16

Kraftfahrt-Bundesamt

DE-24932 Flensburg

Inhaltsverzeichnis zu den Beschreibungsunterlagen
Index to the information package

Nummer der Genehmigung: **91118*16**
Approval No.

Ausgabedatum: **15.09.2008**
Date of issue:

letztes Änderungsdatum: **26.05.2023**
last date of amendment:

Nebenbestimmungen und Rechtsbehelfsbelehrung
Collateral clauses and instruction on right to appeal

Prüfbericht(e) Nr.: Test report(s) No.:	Datum: Date
08-TAAS-0874/SRA	**12.08.2008**
08-TAAS-0874/E1/SRA	**23.06.2009**
08-TAAS-0874/E2/SRA	**09.10.2010**
08-TAAS-0874/E3/SRA	**02.09.2011**
08-TAAS-0874/E4/SRA	**18.04.2013**
08-TAAS-0874/E5/SRA	**16.04.2014**
08-TAAS-0874/E6/SRA	**30.10.2014**
08-TAAS-0874/E7/SRA	**20.10.2015**
08-TAAS-0874/E8/SRA	**09.09.2016**
08-TAAS-0874/E9/SRA	**31.07.2017**
08-TAAS-0874/E10/SRA	**22.02.2019**
08-TAAS-0874/E11/SRA	**07.08.2019**
08-TAAS-0874/E12/SRA	**19.02.2020**
08-TAAS-0874/E13/STOR	**13.04.2021**
08-TAAS-0874/E14/STOR	**27.01.2022**
08-TAAS-0874/E15/STOR	**12.04.2022**
08-TAAS-0874/E16/SCST	**30.03.2023**

Beschreibungsbogen Nr.: Information document No.:	Datum: Date
Entfällt **Not applicable**	

Liste der Änderungen: List of modifications:	Datum: Date
Siehe Seite 1 des Prüfberichtes **See page 1 of the test report**	

§22 91118*16

Kraftfahrt-Bundesamt
DE-24932 Flensburg

Nummer der Genehmigung: **91118*16**

- Anlage -

Nebenbestimmungen und Rechtsbehelfsbelehrung

Nebenbestimmungen

Jede Einrichtung, die dem genehmigten Typ entspricht, ist gemäß der angewendeten Vorschrift zu kennzeichnen.

Das Genehmigungszeichen lautet wie folgt:

KBA 91118

Die Einzelerzeugnisse der reihenweisen Fertigung müssen mit den Genehmigungsunterlagen genau übereinstimmen. Änderungen an den Einzelerzeugnissen sind nur mit ausdrücklicher Zustimmung des Kraftfahrt-Bundesamtes gestattet.
Änderungen der Firmenbezeichnung, der Anschrift und der Fertigungsstätten sowie eines bei der Erteilung der Genehmigung benannten Zustellungsbevollmächtigten oder bevollmächtigten Vertreters sind dem Kraftfahrt-Bundesamt unverzüglich mitzuteilen.
Verstöße gegen diese Bestimmungen können zum Widerruf der Genehmigung führen und können überdies strafrechtlich verfolgt werden.

Die Genehmigung erlischt, wenn sie zurückgegeben oder entzogen wird, oder der genehmigte Typ den Rechtsvorschriften nicht mehr entspricht. Der Widerruf kann ausgesprochen werden, wenn die für die Erteilung und den Bestand der Genehmigung geforderten Voraussetzungen nicht mehr bestehen, wenn der Genehmigungsinhaber gegen die mit der Genehmigung verbundenen Pflichten - auch soweit sie sich aus den zu dieser Genehmigung zugeordneten besonderen Auflagen ergeben - verstößt oder wenn sich herausstellt, dass der genehmigte Typ den Erfordernissen der Verkehrssicherheit oder des Umweltschutzes nicht entspricht.

Das Kraftfahrt-Bundesamt kann jederzeit die ordnungsgemäße Ausübung der durch diese Genehmigung verliehenen Befugnisse, insbesondere die genehmigungsgerechte Fertigung sowie die Maßnahmen zur Übereinstimmung der Produktion, nachprüfen. Es kann zu diesem Zweck Proben entnehmen oder entnehmen lassen. Dem Kraftfahrt-Bundesamt und/oder seinen Beauftragten ist ungehinderter Zutritt zu Produktions- und Lagerstätten zu gewähren.

Die mit der Erteilung der Genehmigung verliehenen Befugnisse sind nicht übertragbar. Schutzrechte Dritter werden durch diese Genehmigung nicht berührt.

Rechtsbehelfsbelehrung

Gegen diese Genehmigung kann innerhalb eines Monats nach Bekanntgabe Widerspruch erhoben werden. Der Widerspruch ist beim **Kraftfahrt-Bundesamt, Fördestraße 16, DE-24944 Flensburg,** schriftlich oder zur Niederschrift einzulegen.

Approval No.: **91118*16**

- Attachment -

Collateral clauses and instruction on right to appeal

Collateral clauses

All equipment which corresponds to the approved type is to be identified according to the applied regulation.

The approval identification is as follows: - see German version -

The individual production of serial fabrication must be in exact accordance with the approval documents. Changes in the individual production are only allowed with express consent of the Kraftfahrt-Bundesamt.
Changes in the name of the company, the address and the manufacturing plant as well as one of the parties given the authority to delivery or authorised representative named when the approval was granted is to be immediately disclosed to the Kraftfahrt-Bundesamt.
Breach of this regulation can lead to recall of the approval and moreover can be legally prosecuted.

The approval expires if it is returned or withdrawn or if the type approved no longer complies with the legal requirements. The revocation can be made if the demanded requirements for issuance and the continuance of the approval no longer exist, if the holder of the approval violates the duties involved in the approval, also to the extent that they result from the assigned conditions to this approval, or if it is determined that the approved type does not comply with the requirements of traffic safety or environmental protection.

The Kraftfahrt-Bundesamt may check the proper exercise of the conferred authority taken from this approval at any time. In particular this means the compliant production as well as the measures for conformity of production. For this purpose samples can be taken or have taken. The employees or the representatives of the Kraftfahrt-Bundesamt may get unhindered access to the production and storage facilities.

The conferred authority contained with issuance of this approval is not transferable. Trade mark rights of third parties are not affected with this approval.

Instruction on right to appeal

This approval can be appealed within one month after notification. The appeal is to be filed in writing or as a transcript at the **Kraftfahrt-Bundesamt, Fördestraße 16, DE-24944 Flensburg.**

§22 91118*16

Gutachten

Nr. 08-TAAS-0874/E16/SCST
zur Erteilung eines Nachtrags zur ABE Nr. KBA 91118
nach §22 StVZO in Verbindung mit §20 StVZO

Gegenstand des Nachtrags : Erweiterung des Verwendungsbereiches (Anlage 6.1)
Erweiterung der technischen Zeichnungen (Anlage 6.3)
Kommt hinzu: Zeichnungen Nr.:
420T7007.dft
420T7007_Maßzeichnung
420T7008.dft

1 Angaben zu den Austausch Hand- Brems- u. Kupplungshebeln

1.1 Antragsteller : ABM Fahrzeugtechnik GmbH
Krummholzstraße 5
79206 Breisach
Deutschland

1.2 Hersteller : ABM Fahrzeugtechnik GmbH
Krummholzstraße 5
79206 Breisach
Deutschland

1.2.1 Fabrikmarken : ABM
AC Schnitzer
TOURATECH
Wunderkind

1.3 Art : Austausch Hand- Brems- u. Kupplungshebel
Technische Einheit bestehend aus Adapterstück und Brems bzw. Kupplungshebel

1.4 Typ : SYNTO
Ausführungen : siehe Anlage 6.1

1.5 Kennzeichnung der Austausch Brems- u. Kupplungshebel

Hersteller : ABM
Typzeichen : KBA 91118
Fabrikmarken : Wunderkind, AC Schnitzer oder TOURATECH
Ausführungsbezeichnung Adapter : siehe Anlage 6.1
Ort der Kennzeichnungen : Hebelinnenseite und Adapter
Art der Kennzeichnungen : eingeprägt

1.6 Hauptabmessungen [mm] : siehe technische Zeichnungen, Anlage 6.2

1.7 Werkstoff : AlCuMg1

§22 91118*16

Eine auszugsweise Vervielfältigung oder Wiedergabe dieses Schriftstückes bedarf der schriftlichen Zustimmung der TÜV AUSTRIA AUTOMOTIVE GMBH
The reproduction and/or duplication of this document in extracts requires written approval by TÜV AUSTRIA AUTOMOTIVE GMBH

2 Durchgeführte Prüfungen

2.1 Festigkeitsprüfung

Die Betriebsfestigkeit der Austausch Brems- u. Kupplungshebel ist nachgewiesen.

2.2 Bremsverhalten

Das Bremsverhalten wurde mit repräsentativen Prüffahrzeugen gemäß der Ratsrichtlinie 93/14/EWG bzw. VO (EU) 3/2014 Anhang III sowie ECE R 78 geprüft. Die Dosierbarkeit der Bremsen ist gewährleistet. Fahrzeuge die nach VO (EU) 168/2013 genehmigt sind genügen den Anforderungen der VO (EU) 3/2014 Anhang III bzw. der ECE R 78. Die Anforderungen des §41 StVZO werden erfüllt.

2.3 Fahrverhalten im leeren und beladenen Zustand, Anforderungen an die Steuerfähigkeit, Kurvenfahr-Eigenschaften und Wendefähigkeit

Bei Fahrdynamikprüfungen konnten keine negativen Auswirkungen auf das Fahr-, Lenk- und Bremsverhalten an den Prüffahrzeugen festgestellt werden. Die Anforderungen der VO (EU) 3/2014 (Anhang XIV) werden erfüllt.

2.4 Anbau

Der Anbau der Austausch Brems- u. Kupplungshebel ist dauerhaft und sicher, wenn entsprechend der als Anlage 5.4 beiliegenden Anbauanweisung verfahren wird. Die Gefahr oder Schwere von Verletzungen wird durch den Anbau nicht vergrößert.

2.5 Äußere Gestaltung

Die Anforderungen des §30 StVZO. sowie der Richtlinie 97/24/EG, Kapitel 3 werden erfüllt. Fahrzeuge die nach VO (EU) 168/2013 genehmigt sind genügen hinsichtlich der vorstehenden Außenkanten den Anforderungen der VO (EU) 44/2014 Anhang VIII.

§22 91118*16

3 Verwendungsbereich

Die Austausch Brems- u. Kupplungshebel sind zum Anbau an den im Verwendungsbereich (Anlage 6.1) aufgeführten Fahrzeugen geeignet. Die Montage der Austausch Brems- u. Kupplungshebel muss gemäß der mitgelieferten Montageanleitung durchgeführt werden.

4 Prüfergebnis

Die Austausch Brems- u. Kupplungshebel entsprechen den in diesem Gutachten genannten Prüfrichtlinien. Die Betriebsfestigkeit ist nachgewiesen. Die Austausch Bremshebel haben keinen negativen Einfluss auf das Bremsverhalten der Krafträder. Die in der Richtlinie 93/14/EWG, VO (EU) 3/2014 Anhang III sowie ECE R 78 erhobenen Forderungen werden mit allen Bremshebel-ausführungen erfüllt. Die Bedien- u. Dosierbarkeit der Kupplung ist mit allen Kupplungshebel Ausführungen gewährleistet. Die Anforderungen des §30 StVZO. sowie der Richtlinie 97/24/EG, Kapitel 3 bzw. VO (EU) 44/2014 Anhang VIII werden erfüllt. Die Anforderungen der VO (EU) 3/2014 (Anhang XIV) werden erfüllt. Die im Verwendungsbereich aufgeführten Krafträder entsprechen auch nach dem Anbau der Austausch Brems- u. Kupplungshebel, Typ SYNTO, der StVZO.

Die Abnahme des Anbaus durch einen amtlich anerkannten Sachverständigen oder Prüfer wird nicht für erforderlich gehalten.
Gegen die Erteilung einer ABE bestehen keine technischen Bedenken.

Eine auszugsweise Vervielfältigung oder Wiedergabe dieses Schriftstückes bedarf der schriftlichen Zustimmung der TÜV AUSTRIA AUTOMOTIVE GMBH
The reproduction and/or duplication of this document in extracts requires written approval by TÜV AUSTRIA AUTOMOTIVE GMBH

5 Schlussbescheinigung

Die Austausch Brems- u. Kupplungshebel, Typ SYNTO, entsprechen den oben genannten Prüfgrundlagen. Die Prüfungen wurden entsprechend den relevanten Anforderungen der EN ISO/IEC 17025:2005 durchgeführt. Dieses Schriftstück umfasst die Seiten 1 bis 3 mit unter Punkt 6 aufgeführten Anlagen und ist nur als Einheit gültig.

6 Anlagen

6.1 Verwendungsbereich	(19 Seiten)
6.2 Zeichnungen, Nr.: 420T7007.dft	(3 Seiten)
420T7007_Maßzeichnung.dft	
420T7008.dft	
6.3 Montageanleitungen	(14 Seiten)

Wien, 30.03.2023

TÜV AUSTRIA AUTOMOTIVE GMBH

Benannt von der Benennungsstelle
des Kraftfahrt-Bundesamtes, Bundesrepublik Deutschland

KBA
Benennungsstelle
Benannter TD
KBA-P 00055-00

S22 91118*16

Unterschriftsberechtigter
Authorized signatory

Rainer Scharfy

TÜV AUSTRIA AUTOMOTIVE GMBH TÜV AUSTRIA

Der Prüfer
Test Engineer

Stefan Schicho

Eine auszugsweise Vervielfältigung oder Wiedergabe dieses Schriftstückes bedarf der schriftlichen Zustimmung der TÜV AUSTRIA AUTOMOTIVE GMBH
The reproduction and/or duplication of this document in extracts requires written approval by TÜV AUSTRIA AUTOMOTIVE GMBH

TÜV AUSTRIA

Fahrzeughersteller: **BMW**

Handelsbezeichnung	Fahrzeugtyp	ABE-Nr. / EG-BE-Nr.	Ausf. Kupplung	Ausf. Bremse
G 650 Xcountry / Xmoto	E65X	e11*0500*	-	BH22
F 650 GS	E8GS	e1*0352*	KH37	BKH1 ww. BH27
F 700 GS	E8GS	e1*0352*	KH37	BKH1 ww. BH27
F 700 GS	4G80r	e1*168/2013*00022*	KH37	BKH1 ww. BH27
F 750 GS	4G85	e1*168/2013*00058*	KH68	BH42
F 750 GS (A2)	**MG85r**	**e1*168/2013*00217***	**KH68**	**BH42**
F 750 GS	**MG85**	**e1*168/2013*00218***	**KH68**	**BH42**
F 800 GS / GT / R / S / ST	E8GS	e1*0352*	KH37	BKH1 ww. BH27
F 800 GS / GT / R / S / ST	E8ST	e1*0283*	KH37	BKH1 ww. BH27
F 800 GS	4G80r	e1*168/2013*00022*	KH37	BKH1 ww. BH27
F 800 GS Adventure	4G80	e1*168/2013*00021*	KH37	BKH1 ww. BH27
F 800 R	4R80	e1*168/2013*00030*	KH37	BKH1 ww. BH27
F 900 R	4R90	e1*168/2013*00167*	KH68	BH42
F 900 R (A2)	4R90r	e1*168/2013*00168*	KH68	BH42
F 900 XR	4R90	e1*168/2013*00167*	KH68	BH42
F 900 XR (A2)	4R90r	e1*168/2013*00168*	KH68	BH42
F 800 GT	4R80	e1*168/2013*00030*	KH37	BKH1 ww. BH27
F 850 GS	4G85	e1*168/2013*00058*	KH68	BH42
F 850 GS Adventure	4G85	e1*168/2013*00059*	KH68	BH42
F 850 GS (A2)	**MG85r**	**e1*168/2013*00217***	**KH68**	**BH42**
F 850 GS / Adventure	**MG85**	**e1*168/2013*00218***	**KH68**	**BH42**
HP 2 Enduro / Megamoto	RHP2	e1*0254*	BKH1	BKH1 ww. BH27
HP4	K10	e1*0421*	KH39	BH29
K 1200 GT	K12S	e1*0104*	BKH3	BKH1 ww. BH27
K 1200 GT	K12S	e1*0217*	KH35	BKH3
K 1200 LT	K2LT	e1*0019*	BKH3	BKH3
K 1200 R / Sport	**K12R**	**e1*0234***	**BKH1**	**BKH1 ww. BH27**
K 1200 RS	BMW589	H646	BKH3	BKH3
K 1200 S	K12S	e1*0217*	BKH1	BKH1 ww. BH27
K 1300 GT	K12S	e1*0217*	BKH1	BKH1 ww. BH27
K 1300 R	K12S	e1*0217*	BKH1	BKH1 ww. BH27
K 1300 S	K12S	e1*0217*	BKH1	BKH1 ww. BH27
K 1600 GT / GTL	K16GT	e1*0498*	BKH1	BKH1 ww. BH27
K 1600 B / GT / GTL	2T16	e1*168/2013*00010*	KH44	BH32
K 1600 B / GT / GTL	**ST16**	**e1*168/2013*00281***	**KH44**	**BH32**
M 1000 RR	**SM99**	**e1*168/2013*00233***	**KH68**	**BH29**
R 1100 S	R2S	K083	-	BKH3
R 1100 S	R2S	e1*0102*	-	BKH3
R 1100 S	R11S	e1*0210*	-	BKH3
R 1150 GS / Adventure	R21	e1*0041*	-	BKH3
R 1150 GS / Adventure	R11R	e1*0216*	-	BKH3
R 1150 R / Rockster	R21	e1*0041*	-	BKH3
R 1150 R / Rockster	R11R	e1*0216*	-	BKH3
R 1150 RS	R22	e1*0101*	-	BKH3
R 1150 RS	R11RT	e1*0215*	-	BKH3
R 1150 RT	R22	e1*0101*	-	BKH3
R 1200 GS / Adventure	R12	e1*0199*	BKH1	BKH1 ww. BH27
R 1200 GS / Adventure	R12W	e1*0584*	KH44	BH32
R 1200 GS / Exclusive / Rallye	1G12	e1*168/2013*00006*	KH44	BH32
R 1200 GS Adventure	1G12	e1*168/2013*00006*	KH44	BH32
R 1250 GS	1G13	e1*168/2013*00071*	KH44	BH32
R 1250 GS Adventure	1G13	e1*168/2013*00071*	KH44	BH32
R 1200 R	R1ST	e1*0230*	BKH1	BKH1 ww. BH27
R 1200 R	R12WR	e1*0650*	KH44	BH32
R 1200 R	1R12	e1*168/2013*00008*	KH44	BH32
R 1250 R	1R13	e1*168/2013*00094	KH44	BH32
R 1200 RS	R12WR	e1*0650*	KH44	BH32
R 1200 RS	1R12	e1*168/2013*00008*	KH44	BH32
R 1250 RS	1R13	e1*168/2013*00094*	KH44	BH32
R 1200 RT	R12T	e1*0228*	KH35	BKH3
R 1200 RT	R12WT	e1*0613*	KH44	BH32

§22 91118*16

Eine auszugsweise Vervielfältigung oder Wiedergabe dieses Schriftstückes bedarf der schriftlichen Zustimmung der TÜV AUSTRIA AUTOMOTIVE GMBH
The reproduction and/or duplication of this document in extracts requires written approval by TÜV AUSTRIA AUTOMOTIVE GMBH

R 1200 RT	1T12	e1*168/2013*00007*	KH44	BH32
R 1250 RT	1T13	e1*168/2013*00093*	KH44	BH32
R 1200 S	R12S	e1*0284*	BKH1	BKH1 ww. BH27
R 1200 ST	R1ST	e1*0230*	BKH1	BKH1 ww. BH27
R 18 / Classic / B / Transcontinental	RH18	e1*168/2013*00213*	BH48	KH73
R nineT	R1ST	e1*0230*	KH44	BH32
R nineT / Scrambler / Racer / Pure / Urban G/S	1N12	e1*168/2013*00009*	KH59	BH42
R nineT / Scrambler / Pure / Urban G/S	RN12	e1*168/2013*00225*	KH59	BH42
R nineT / Scrambler / Pure / Urban G/S (A2)	**RN12r**	**e1*168/2013*00224***	**KH59**	**BH42**
S 1000 R	K10	e1*0421*	KH39	BH29
S 1000 R	2R10	e1*168/2013*00012*	KH39	BH29
S 1000 R	**2R99**	**e1*168/2013*00091***	**KH68**	**BH42**
S 1000 R	**2R99r**	**e1*168/2013*00092***	**KH68**	**BH42**
S 1000 RR	K10	e1*0421*	KH39	BH29
S 1000 RR	2R10	e1*168/2013*00012*	KH39	BH29
S 1000 RR	**2R10r**	**e1*168/2013*00013***	**KH39**	**BH29**
S 1000 RR	2R99	e1*168/2013*00091*	KH68	BH29
S 1000 RR	**2R99r**	**e1*168/2013*00092***	**KH68**	**BH29**
S 1000 XR	K10	e1*0421*	KH54	BH40
S 1000 XR	2X10	e1*168/2013*00014*	KH54	BH40
S 1000 XR	**2X10r**	**e1*168/2013*00015***	**KH54**	**BH40**
S 1000 XR	2X99	e1*168/2013*00162*	KH68	BH42
S 1000 XR	**2X99r**	**e1*168/2013*00163***	**KH68**	**BH42**

Fahrzeughersteller: **BUELL**

Handelsbezeichnung	Fahrzeugtyp	ABE-Nr. / EG-BE-Nr.	Ausf. Kupplung	Ausf. Bremse
1125 CR	XB3	e4*1455*	KH21	BH14
1125 R	XB3	e4*1455*	KH21	BH14
M2 Cyclone	EB1	H657	KH13	BH14
S1 Lightning	EB1	H657	KH13	BH14
X1 Lightning	BL1	e1*0006*	KH13	BH14
XB9R Firebolt	XB1	e4*0139*	KH13	BH13
XB9S Lightning	XB1	e4*0139*	KH13	BH13
XB9SX	XB1	e4*0139*	KH13	BH13
XB12R Firebolt	XB1	e4*0139*	KH13	BH13
XB12S Lightning	XB1	e4*0139*	KH13	BH13
XB12S Lightning	XB2	e4*0450*	KH13	BH13
XB12SS	XB2	e4*0450*	KH13	BH13
XB12X	XB2	e4*0450*	KH13	BH13
XB12XT Ulysses	XB2	e4*0450*	KH13	BH13

Fahrzeughersteller: **CAGIVA**

Handelsbezeichnung	Fahrzeugtyp	ABE-Nr. / EG-BE-Nr.	Ausf. Kupplung	Ausf. Bremse
650 Raptor	M2	e3*0018*	KH16	BH14

Fahrzeughersteller: **DUCATI**

Handelsbezeichnung	Fahrzeugtyp	ABE-Nr. / EG-BE-Nr.	Ausf. Kupplung	Ausf. Bremse
748 / R / S	H3	e1*0037*	BKH2	BKH2
749 / R / S	H5	e3*0153*	KH11	BH11
750 Sport	V2	e1*00026*	BKH4	BKH4
750 SS i.e.	V2	e1*00026	BKH4	BKH4
800 S / SS	V5	e3*0142*	KH14	BKH4
848	H6	e3*0475*	KH11	BH11
900 Sport	V5	e3*0142*	BKH2	BKH2
900 SS i.e.	V1	e1*0004*	BKH2	BKH2
916	916	G846	BKH4	BKH4
996 / R / S	H2	e1*0012*	BKH2	BKH2
998 / R / S	H2	e1*0012*	BKH2	BKH2
999 / R / S	H4	e3*0147*	KH11	BH11
1000 DS / SS	V5	e3*0142*	BKH2	BKH2
1098 / S / R	H7	e3*0436*	KH11	BH11

§22 91118*16

Eine auszugsweise Vervielfältigung oder Wiedergabe dieses Schriftstückes bedarf der schriftlichen Zustimmung der TÜV AUSTRIA AUTOMOTIVE GMBH
The reproduction and/or duplication of this document in extracts requires written approval by TÜV AUSTRIA AUTOMOTIVE GMBH

TÜV AUSTRIA

Anbaufotos

§22 91118*14

Eine auszugsweise Vervielfältigung oder Wiedergabe dieses Schriftstückes bedarf der schriftlichen Zustimmung der TÜV AUSTRIA AUTOMOTIVE GMBH

§22 91118*14

Eine auszugsweise Vervielfältigung oder Wiedergabe dieses Schriftstückes bedarf der schriftlichen Zustimmung der TÜV AUSTRIA AUTOMOTIVE GMBH

§22 91118*14

Eine auszugsweise Vervielfältigung oder Wiedergabe dieses Schriftstückes bedarf der schriftlichen Zustimmung der TÜV AUSTRIA AUTOMOTIVE GMBH

TÜV AUSTRIA

Zeichnungen

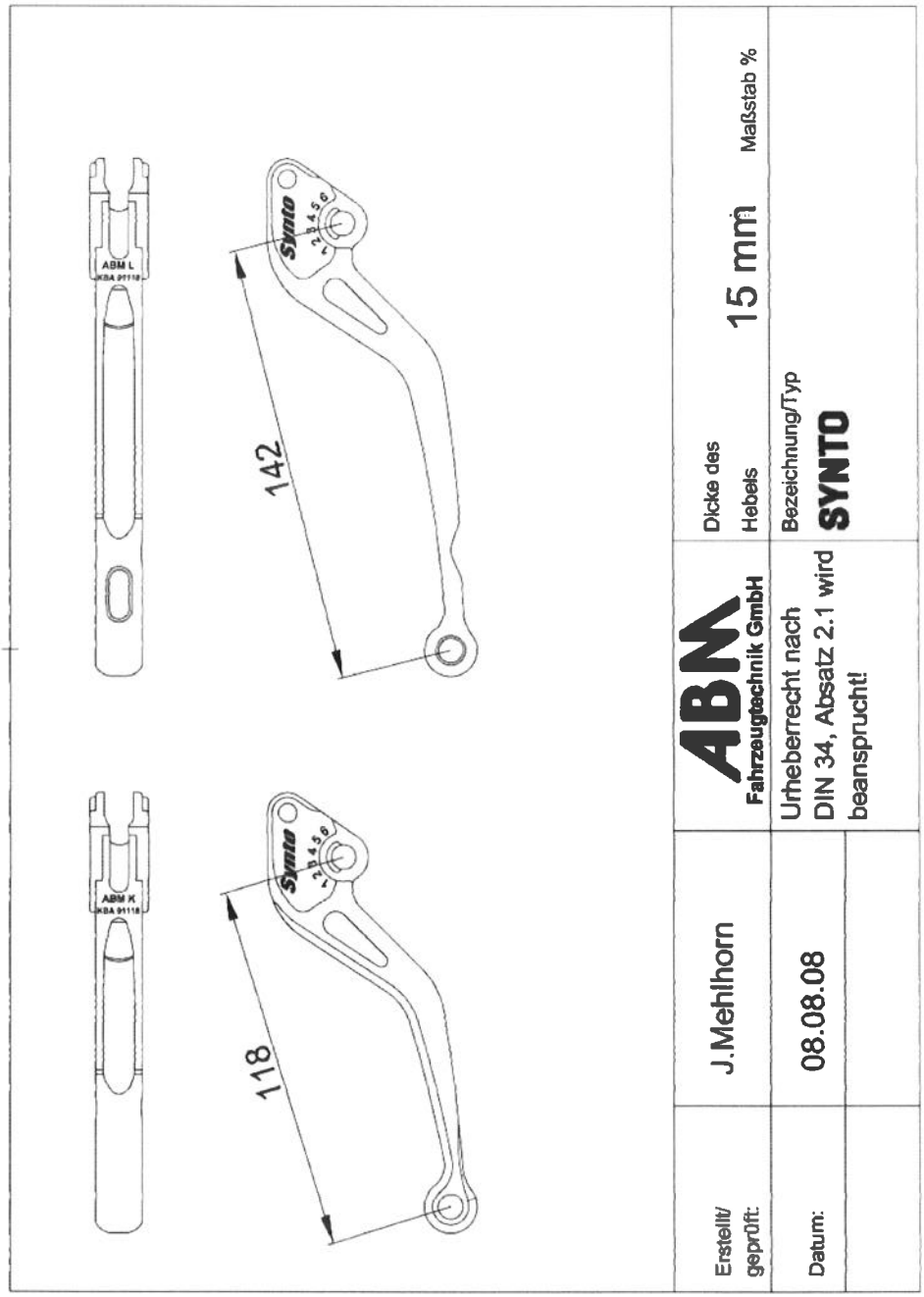

§22 91118*14

Eine auszugsweise Vervielfältigung oder Wiedergabe dieses Schriftstückes bedarf der schriftlichen Zustimmung der TÜV AUSTRIA AUTOMOTIVE GMBH

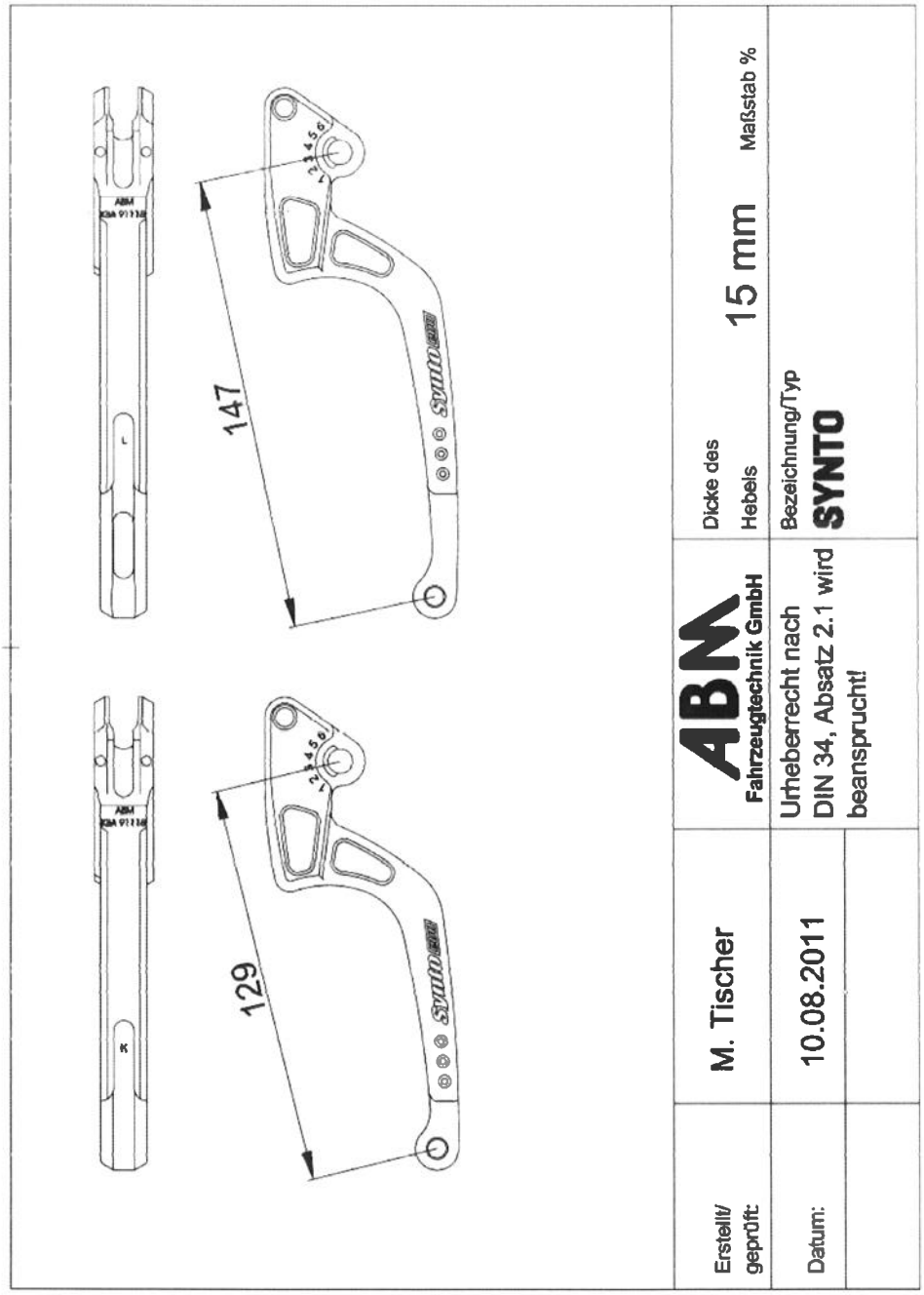

§22 91118*14

Eine auszugsweise Vervielfältigung oder Wiedergabe dieses Schriftstückes bedarf der schriftlichen Zustimmung der TÜV AUSTRIA AUTOMOTIVE GMBH

TÜV AUSTRIA

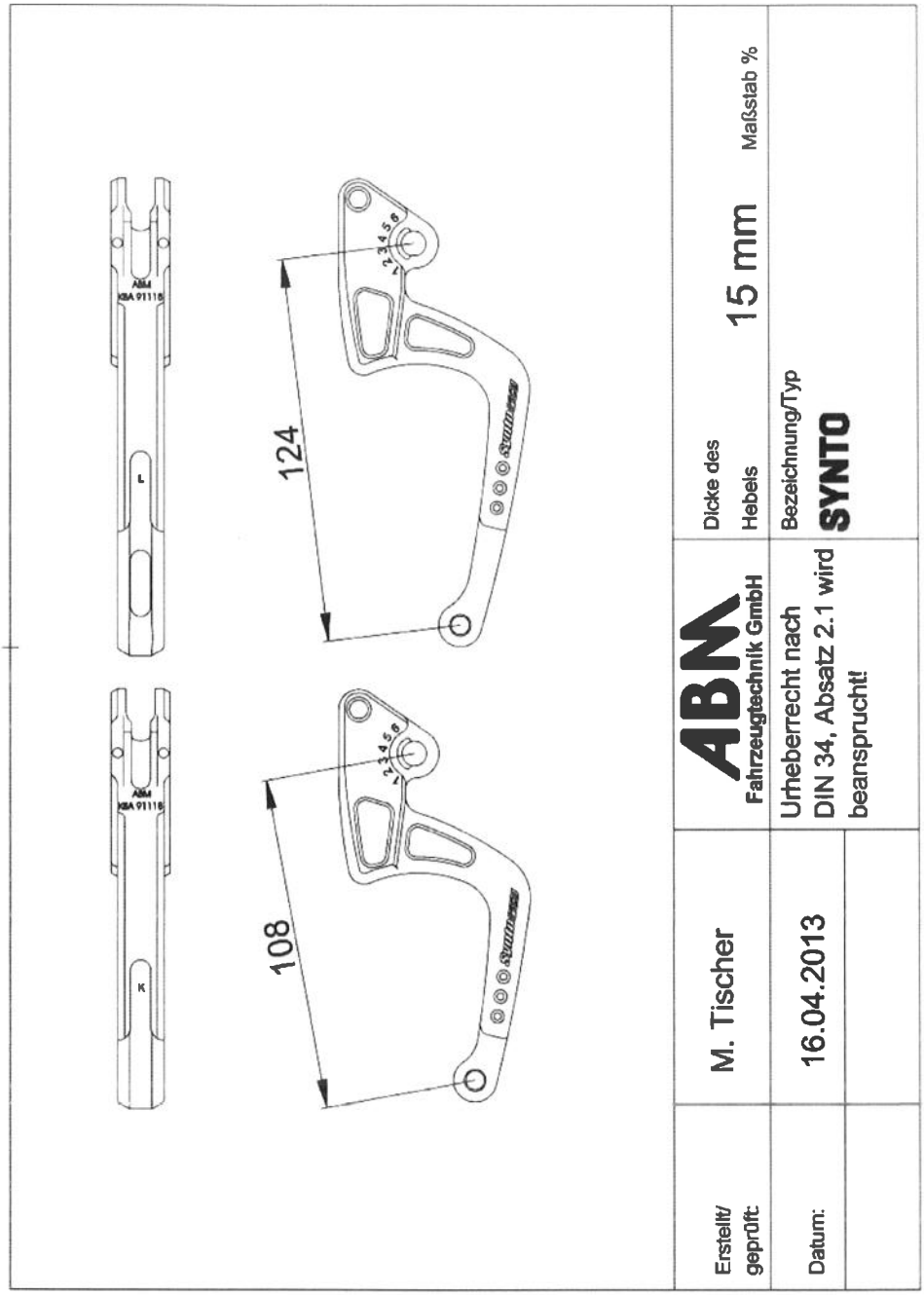

§22 91118*14

Eine auszugsweise Vervielfältigung oder Wiedergabe dieses Schriftstückes bedarf der schriftlichen Zustimmung der TÜV AUSTRIA AUTOMOTIVE GMBH

TÜV AUSTRIA

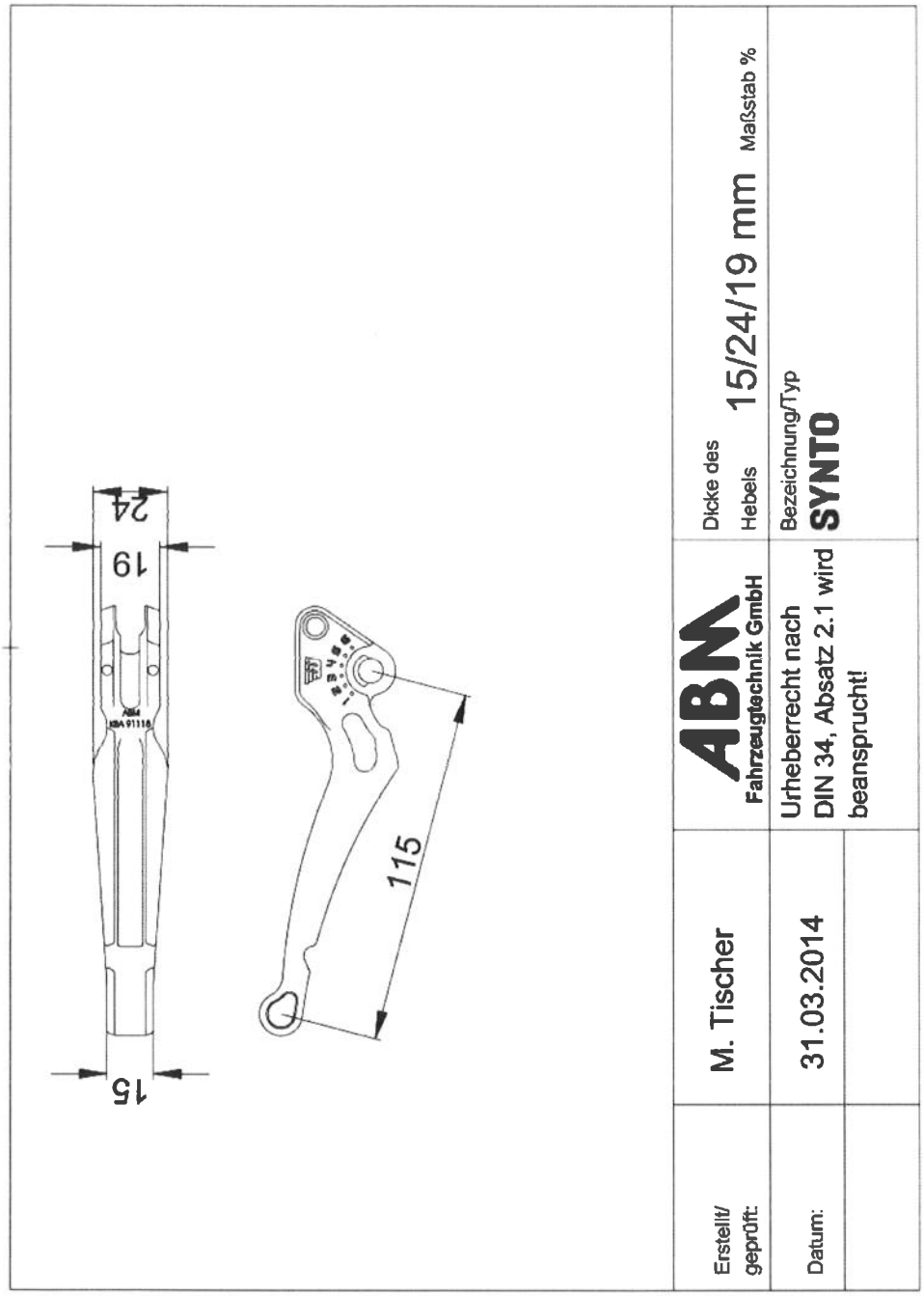

§22 91118*14

Eine auszugsweise Vervielfältigung oder Wiedergabe dieses Schriftstückes bedarf der schriftlichen Zustimmung der TÜV AUSTRIA AUTOMOTIVE GMBH

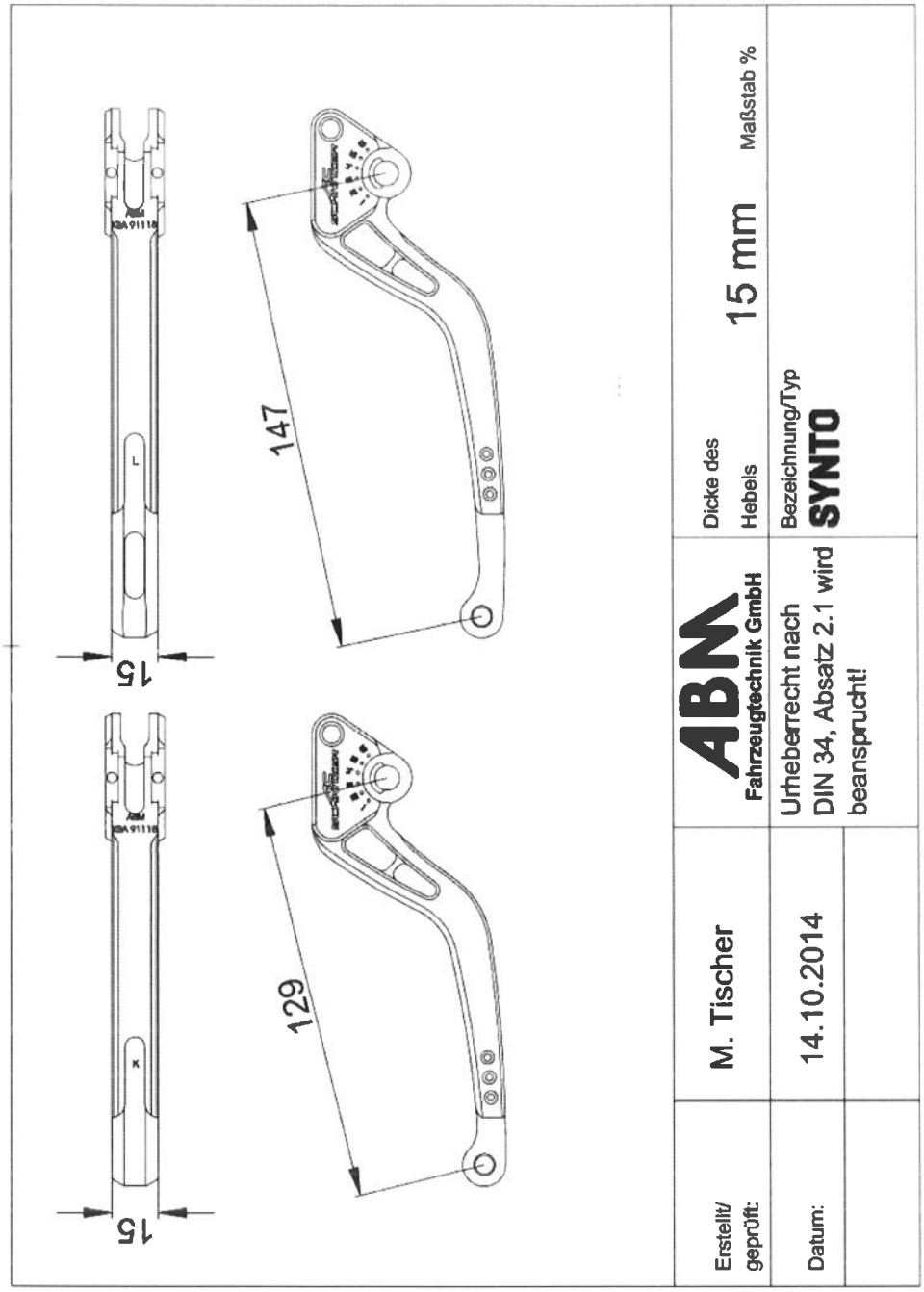

§22 91118*14

Eine auszugsweise Vervielfältigung oder Wiedergabe dieses Schriftstückes bedarf der schriftlichen Zustimmung der TÜV AUSTRIA AUTOMOTIVE GMBH

TÜV AUSTRIA

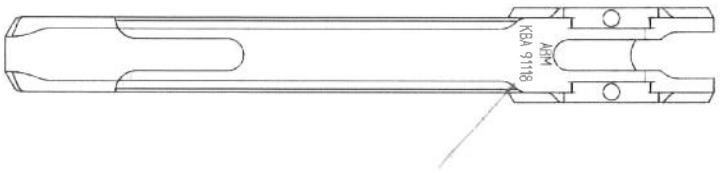

Kennzeichnung:
Auf Hebelinnenseite

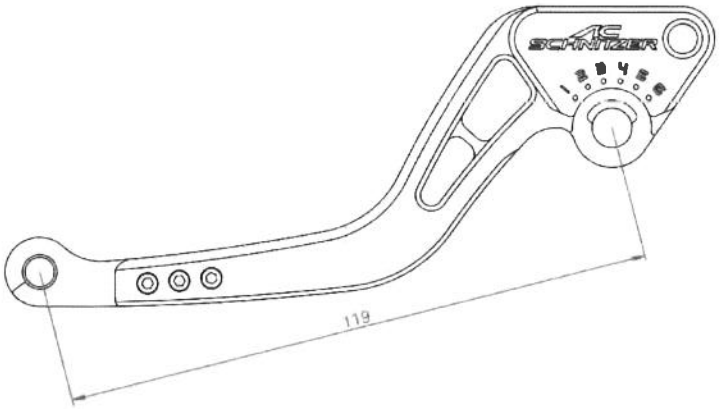

ABM ergonomic style	Werkstoff/Halbzeug: ALMgSi 6082	Benennung/Typ: **SYNTO**	
	Maßstab: 1:1 Format: DIN A4		
	Erstellt/geprüft: T. Schwärzle	Zeichnungsnr. 420T5736-2.dft	Blatt 1 von 1
	Datum 24.05.2016		

§22 91118*14

Eine auszugsweise Vervielfältigung oder Wiedergabe dieses Schriftstückes bedarf der schriftlichen Zustimmung der TÜV AUSTRIA AUTOMOTIVE GMBH

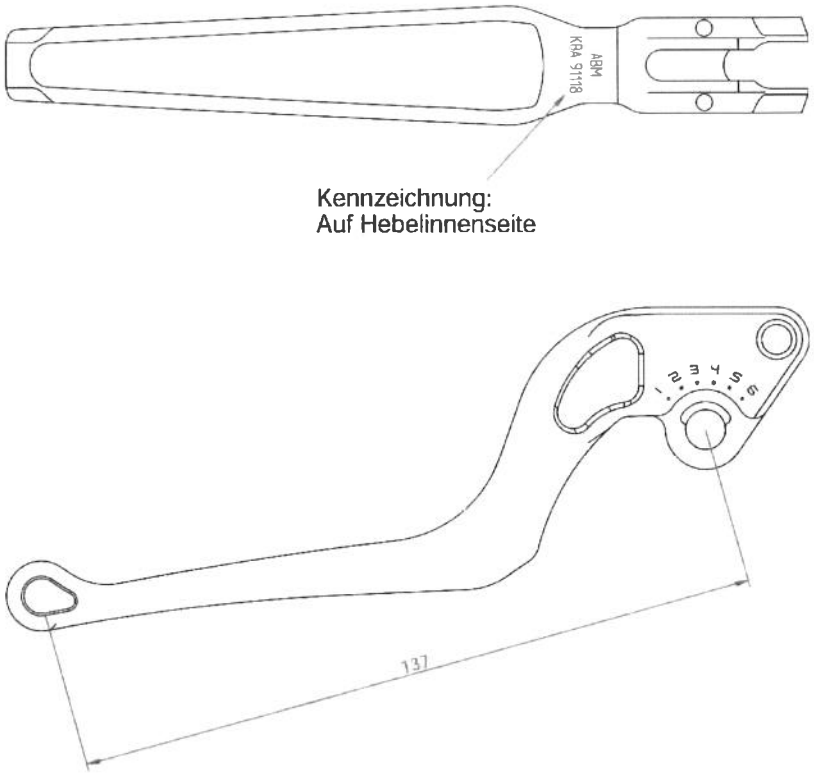

ABM ergonomic style	Werkstoff/Halbzeug: AlMgSi1 6082	Benennung/Typ: **SYNTO**
	Maßstab: 1:1 Format: DIN A4	
	Erstellt/ geprüft: T. Schwärzle	Zeichnungsnr 420T5902_a.dft
	Datum 23.05.2016	Blatt 1 von 1

§22 91118*14

Eine auszugsweise Vervielfältigung oder Wiedergabe dieses Schriftstückes bedarf der schriftlichen Zustimmung der TÜV AUSTRIA AUTOMOTIVE GMBH

TÜV AUSTRIA

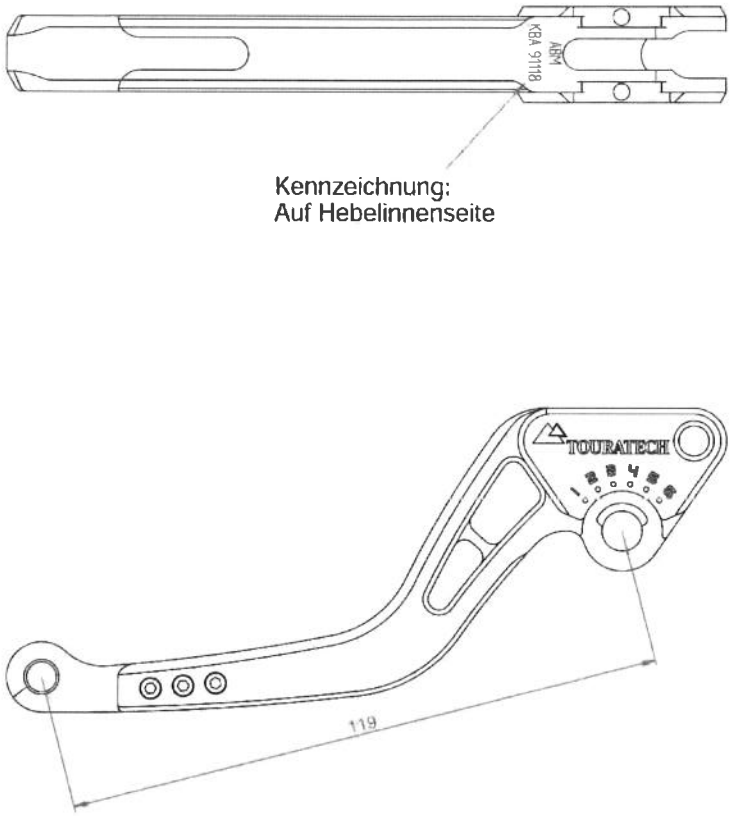

ABM ergonomic style	Werkstoff/Halbzeug: ALMgSi 6082	Benennung/Typ: **SYNTO**	
	Maßstab: 1:1 Format: DIN A4		
	Erstellt/geprüft: T. Schwärzle	Zeichnungsnr. 420T5924.dft	Blatt 1 von 1
	Datum 03.06.2016		

§22 91118*14

Eine auszugsweise Vervielfältigung oder Wiedergabe dieses Schriftstückes bedarf der schriftlichen Zustimmung der TÜV AUSTRIA AUTOMOTIVE GMBH

TÜV AUSTRIA

Kurzes Endstück

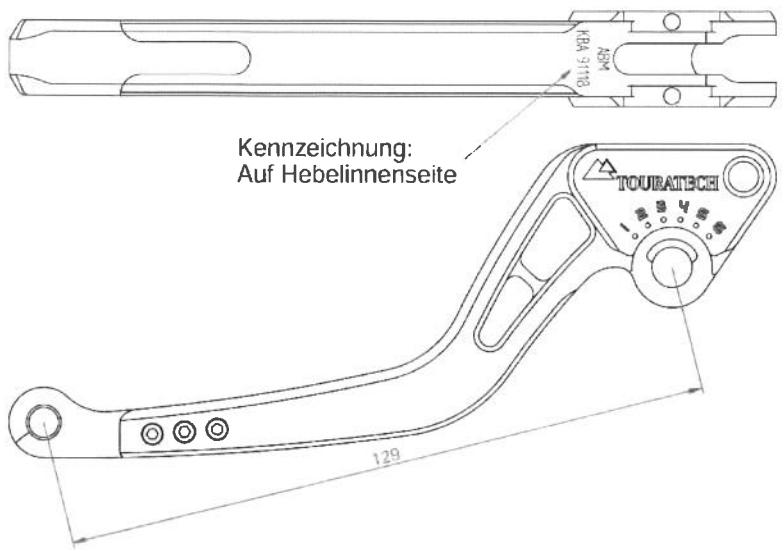

Langes Endstück

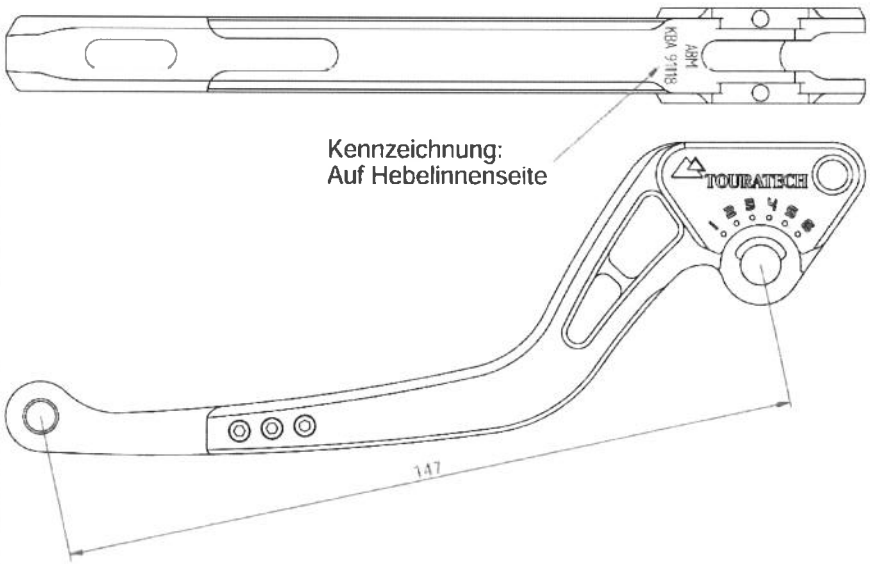

ABM ergonomic style	Werkstoff/Halbzeug: AlMgSi 6082	Benennung/Typ: **SYNTO**	
	Maßstab: 1:1 / Format: DIN A4		
	Erstellt/geprüft: T. Schwärzle	Zeichnungsnr: 420T5925.dft	Blatt 1 von 1
	Datum: 02.06.2016		

§22 91118*14

Eine auszugsweise Vervielfältigung oder Wiedergabe dieses Schriftstückes bedarf der schriftlichen Zustimmung der TÜV AUSTRIA AUTOMOTIVE GMBH

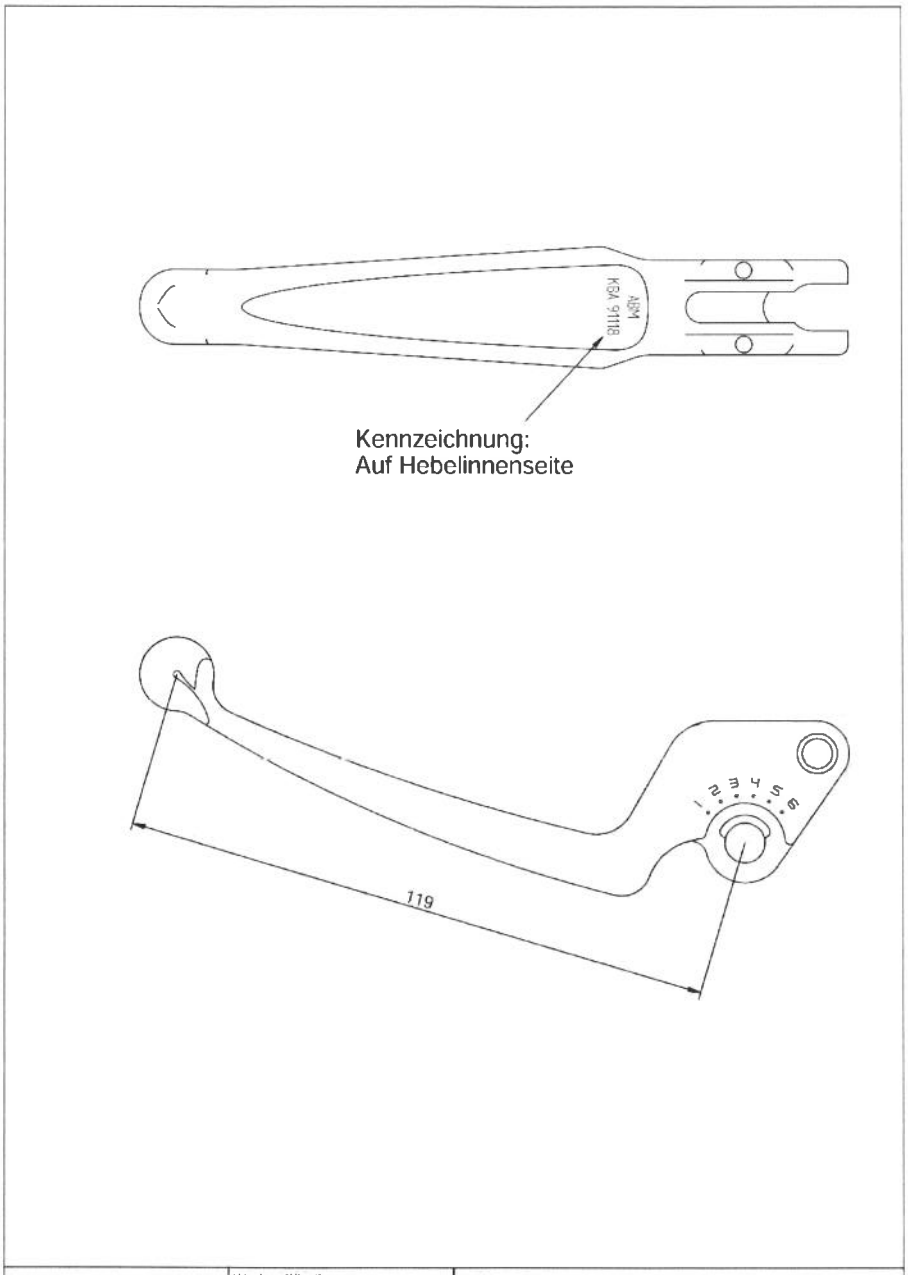

ABM ergonomic style	Werkstoff/Halbzeug: AlMgSi1 6082	Benennung/Typ: SYNTO
	Maßstab: 1:1 Format: DIN A4	
	Erstellt/ geprüft: T. Schwärzle	Zeichnungsnr.: 420T5988.dft
	Datum 30.05.2017	Blatt 1 von 1

§22 91118*14

Eine auszugsweise Vervielfältigung oder Wiedergabe dieses Schriftstückes bedarf der schriftlichen Zustimmung der TÜV AUSTRIA AUTOMOTIVE GMBH

TÜV AUSTRIA

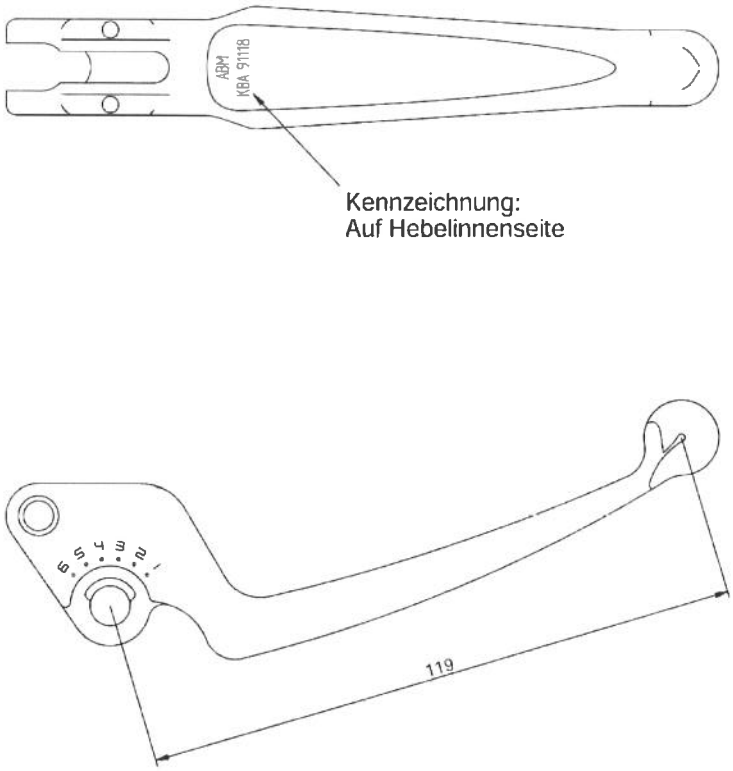

ABM ergonomic style	Werkstoff/Halbzeug: AlMgSi1 6082	Benennung/Typ: SYNTO	
	Maßstab: 1:1 Format: DIN A4		
	Erstellt/geprüft: T Schwärzle	Zeichnungsnr. 420T5998.dft	Blatt 1 von 1
	Datum 30.05.2017		

§22 91118*14

Eine auszugsweise Vervielfältigung oder Wiedergabe dieses Schriftstückes bedarf der schriftlichen Zustimmung der TÜV AUSTRIA AUTOMOTIVE GMBH

KH Adapter (Kupplungsseitig):

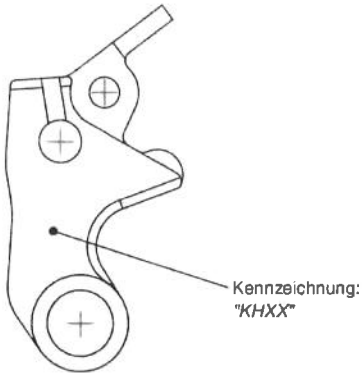

Ansicht von unten

BH Adapter (Bremsseitig):

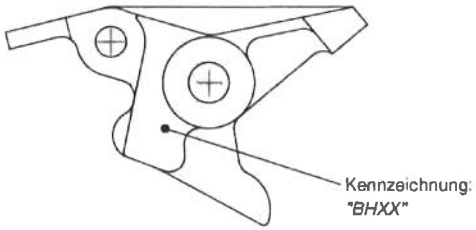

Ansicht von unten

ABM ergonomic style	Werkstoff/Halbzeug: AlCuMg1 2017A 3.1325	Benennung: Adapter Hebel	
	Maßstab: 1:1 Format: DIN A4		
	Erstellt/geprüft: T. Schwärzle	Zeichnungsnr. 420T6185.dft	Blatt 1 von 1
	Datum 31.07.2017		

§22 91118*14

Eine auszugsweise Vervielfältigung oder Wiedergabe dieses Schriftstückes bedarf der schriftlichen Zustimmung der TÜV AUSTRIA AUTOMOTIVE GMBH